分類	塗装機
型式	TP-0430new P301-L303 本体分解図

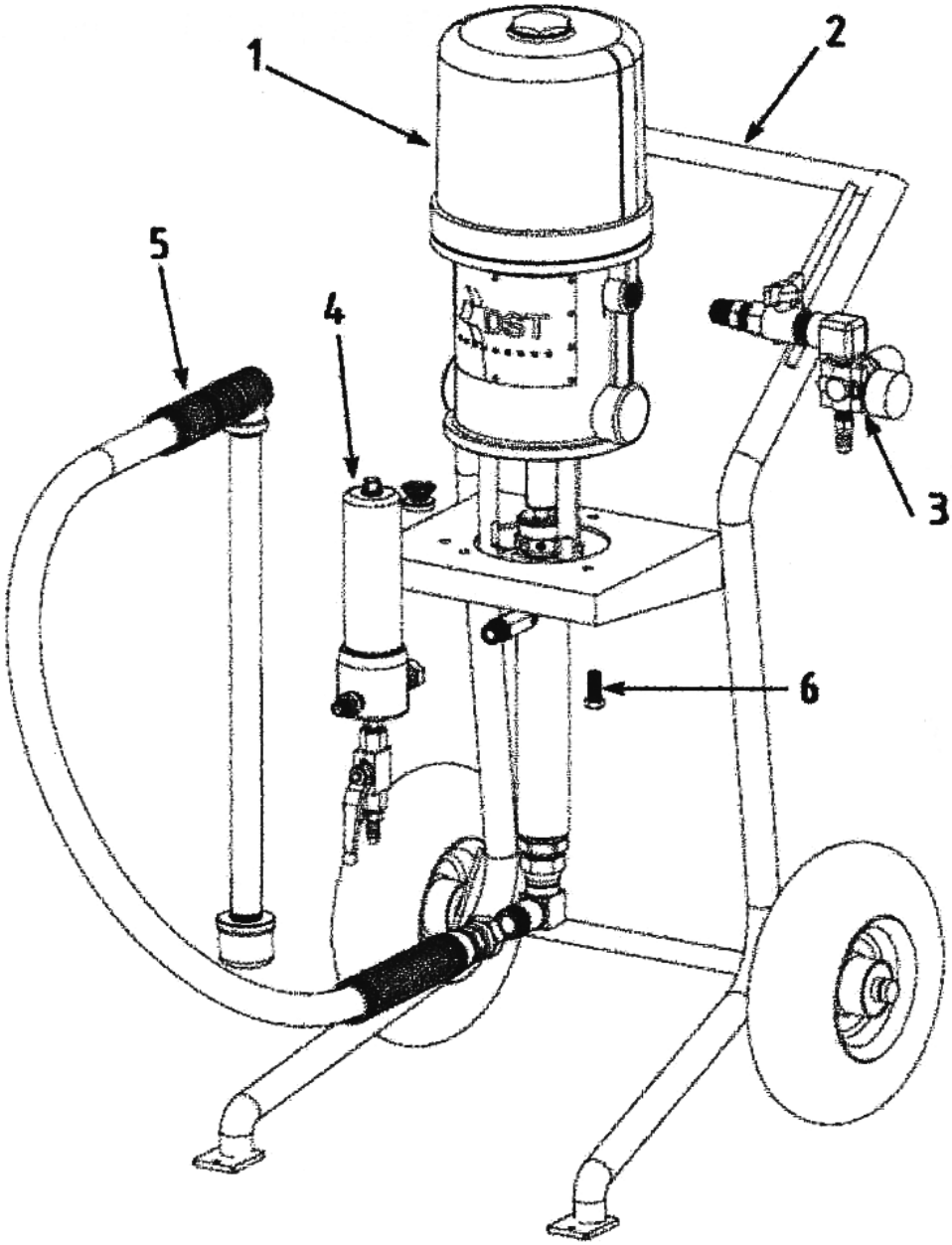

精和産業株式会社　本社/東京都江東区大島5-12-7 TEL:03-3638-6911 FAX:03-3638-6921
配送センター/静岡県浜松市中央区大久保町1348 TEL:053-485-6181 FAX:053-485-6180

分類	塗装機
型式	TP-0430new P301-L303 本体分解図

図番	品目コード	品目名	数	定価	備考	区分
01		30：1ﾎﾟﾝﾌﾟ PXXX-100	1			
02		台車 P300-200	1			
03	451829	Oﾘﾝｸﾞ P301-002	1	¥24,000		P
04	451855	ﾗｲﾝﾌｨﾙﾀｰ(TP0430new)S300-400	1	¥66,000		P
05	451842	ｻｸｼｮﾝﾎｰｽｾｯﾄ(TP0430new)P300-500	1	¥20,400		P
06		ﾎﾞﾙﾄ S300-001	3			

※お手数ですが、ご注文の際は、コードNoと品名を明記くださいますよう、お願い致します。

※品目数が複数の場合、定価欄は単価になります。

※品目コードのないものは、お問い合わせください。

精和産業株式会社　本社/東京都江東区大島5-12-7 TEL:03-3638-6911 FAX:03-3638-6921
配送センター/静岡県浜松市中央区大久保町1348 TEL:053-485-6181 FAX:053-485-6180

分類	塗装機
型式	TP-0430new　ﾓｰﾀｰ／ﾎﾟﾝﾌﾟ部品分解図（P301-Lxxx-1 BARE）

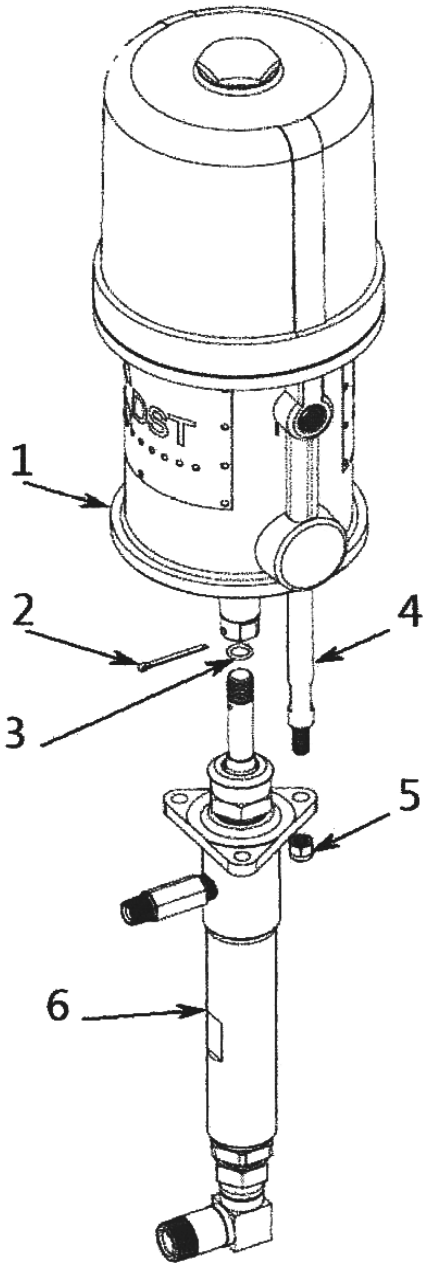

※品目コードのないものは、お問い合わせください。

精和産業株式会社　本社/東京都江東区大島5-12-7 TEL:03-3638-6911 FAX:03-3638-6921
配送センター/静岡県浜松市中央区大久保町1348 TEL:053-485-6181 FAX:053-485-6180

分類	塗装機
型式	TP-0430new ﾓｰﾀｰ／ﾎﾟﾝﾌﾟ部品分解図（P301-Lxxx-1 BARE）

図番	品目コード	品目名	数	定価	備考	区分
01		ｴｱｰﾓｰﾀｰ P301-100	1			
02	451844	ﾜﾘﾋﾟﾝ(TP0430new)P301-101	1	¥160		P
03	451845	Oﾘﾝｸﾞ P301-002	1	¥1,800		P
04		ﾀｲﾛｯﾄﾞ P301-103	3			
05	451846	ﾅｯﾄ(TP0430new)P301-104	3	¥280		P
06		DIS PUMP LXXX-100	1			

※お手数ですが、ご注文の際は、コードNoと品名を明記くださいますよう、お願い致します。
※品目数が複数の場合、定価欄は単価になります。
※品目コードのないものは、お問い合わせください。

精和産業株式会社　本社/東京都江東区大島5-12-7 TEL:03-3638-6911 FAX:03-3638-6921
配送センター/静岡県浜松市中央区大久保町1348 TEL:053-485-6181 FAX:053-485-6180

分類	塗装機
型式	TP-0430new　ｴｱｰﾚｷﾞｭﾚｰﾀｰｷｯﾄ（TP0430new）P300-300分解図

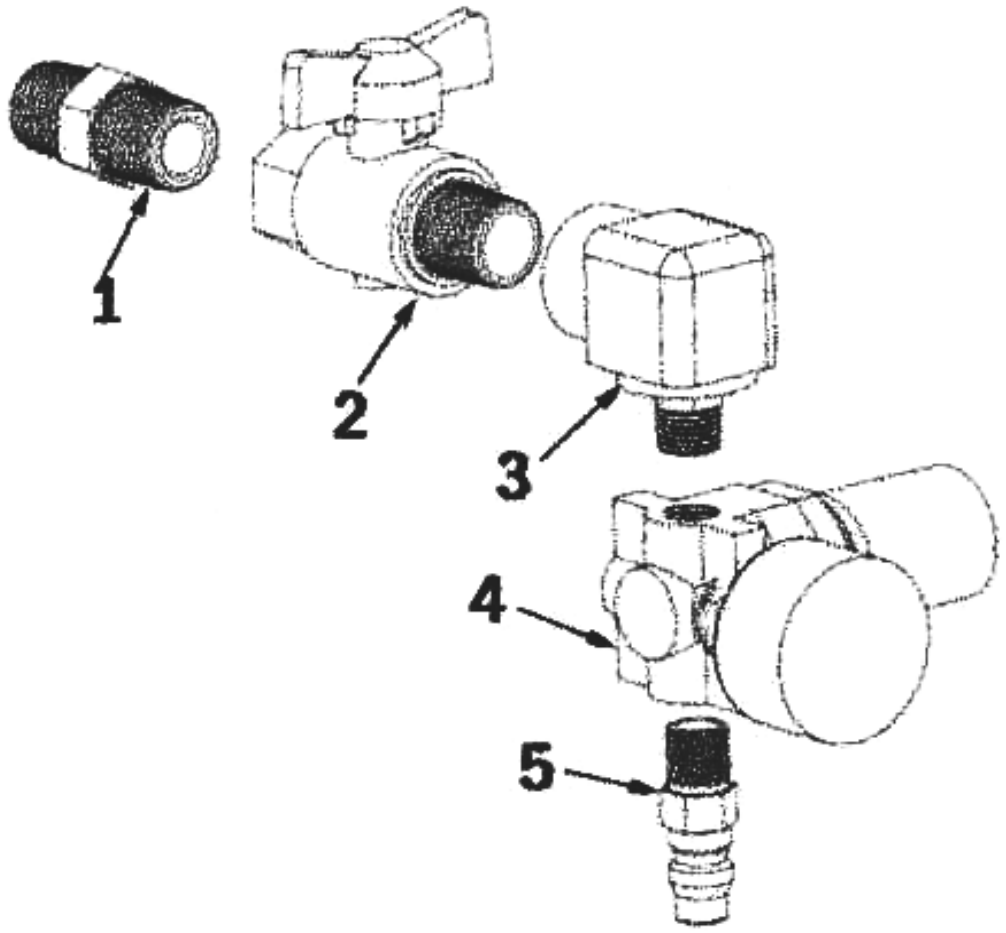

※品目コードのないものは、お問い合わせください。

精和産業株式会社　本社/東京都江東区大島5-12-7 TEL:03-3638-6911 FAX:03-3638-6921
配送センター/静岡県浜松市中央区大久保町1348 TEL:053-485-6181 FAX:053-485-6180

分類	塗装機
型式	TP-0430new　ｴｱｰﾚｷﾞｭﾚｰﾀｰｷｯﾄ（TP0430new）P300-300分解図

図番	品目コード	品目名	数	定価	備考	区分
01		ﾆｯﾌﾟﾙ P300-301	1			
02	451867	ｴｱｰﾊﾞﾙﾌﾞ（TP0430new）　P300-302	1	¥2,500		P
03		Oﾘﾝｸﾞ　P301-002	1			
04	451805	ｴｱｰﾚｷﾞｭﾚﾀｰ（TP0430new）　P300-304	1	¥16,000		P
05		ｶﾌﾟﾗ P300-305				

※お手数ですが、ご注文の際は、コードNoと品名を明記くださいますよう、お願い致します。
※品目数が複数の場合、定価欄は単価になります。
※品目コードのないものは、お問い合わせください。

精和産業株式会社　本社/東京都江東区大島5-12-7 TEL:03-3638-6911 FAX:03-3638-6921
配送センター/静岡県浜松市中央区大久保町1348 TEL:053-485-6181 FAX:053-485-6180

分類	塗装機
型式	TP-0430new ｻｸｼｮﾝﾎｰｽｾｯﾄ（TP0430new）P300-500分解図

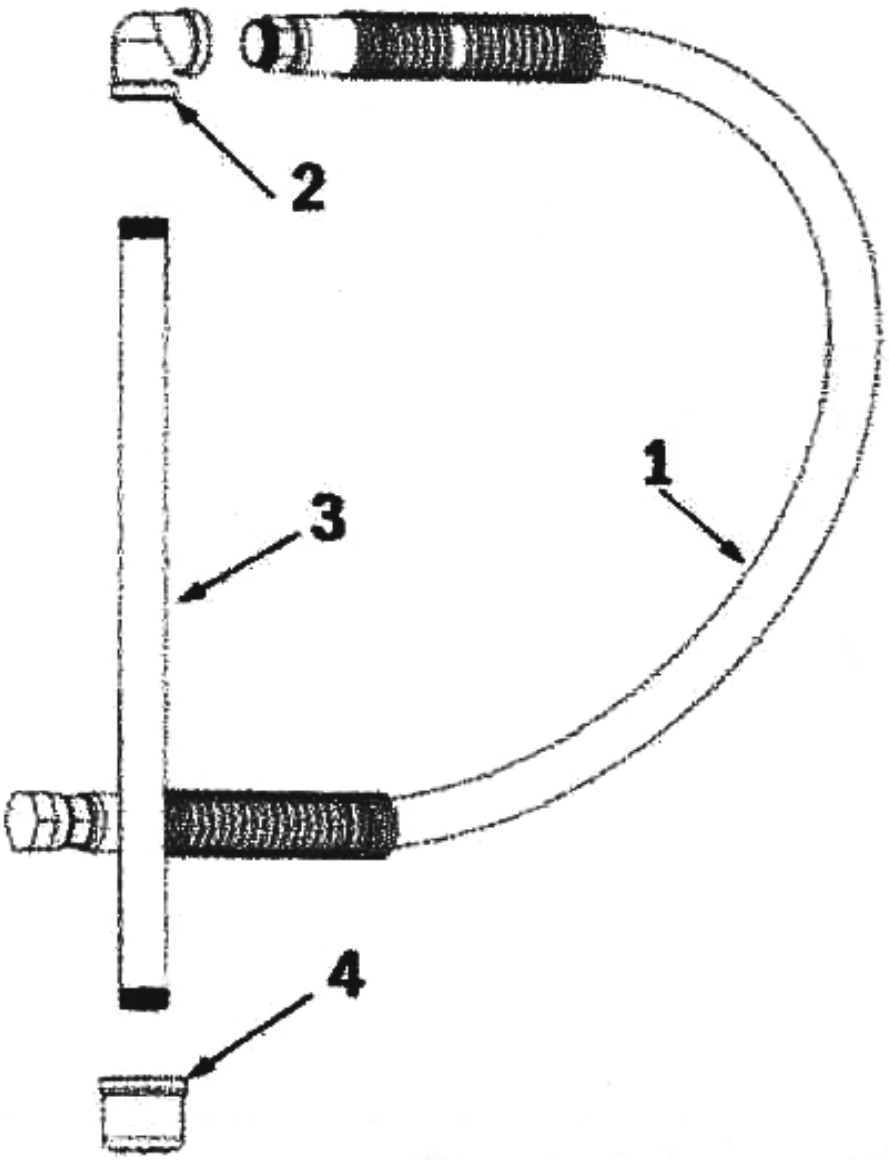

※品目コードのないものは、お問い合わせください。

精和産業株式会社　本社/東京都江東区大島5-12-7 TEL:03-3638-6911 FAX:03-3638-6921
配送センター/静岡県浜松市中央区大久保町1348 TEL:053-485-6181 FAX:053-485-6180

分類	塗装機
型式	TP-0430new ｻｸｼｮﾝﾎｰｽｾｯﾄ（TP0430new）P300-500分解図

図番	品目コード	品目名	数	定価	備考	区分
01	451843	ｻｸｼｮﾝﾎｰｽのみ（TP0430new） P300-501	1	¥13,200		P
02		ｴﾙﾎﾞ- P300-502	1			
03		Oﾘﾝｸﾞ P301-002	1			
04	451814	ｽﾄﾚｰﾅｰ（TP0430new）P300-504	1	¥2,880		P

※お手数ですが、ご注文の際は、コードNoと品名を明記くださいますよう、お願い致します。
※品目数が複数の場合、定価欄は単価になります。
※品目コードのないものは、お問い合わせください。

分類	塗装機
型式	TP-0430newﾗｲﾝﾌｨﾙﾀｰ（TP0430new）S300-400分解図

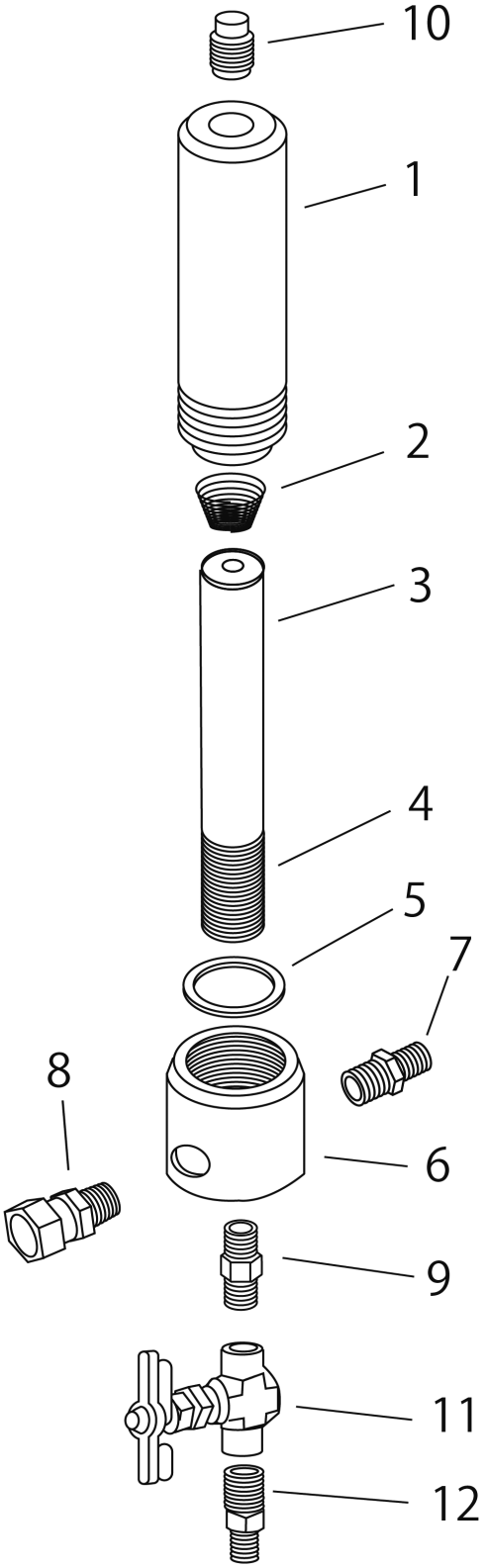

※品目コードのないものは、お問い合わせください。

精和産業株式会社　本社/東京都江東区大島5-12-7 TEL:03-3638-6911 FAX:03-3638-6921
配送センター/静岡県浜松市中央区大久保町1348 TEL:053-485-6181 FAX:053-485-6180

分類	塗装機
型式	TP-0430new ﾗｲﾝﾌｨﾙﾀｰ（TP0430new）S300-400分解図

図番	品目コード	品目名	数	定価	備考	区分
01		ﾁｬﾝﾊﾞｰ（TP0430new）S300-001	1			
02	451830	ｽﾌﾟﾘﾝｸﾞ（TP0430new）S300-002	1	¥600		P
03	451810	Oﾘﾝｸﾞ　P301-002	1	¥1,440		P
04	451832	ｻﾎﾟｰﾄ（TP0430new）S302-004	1	¥3,000		P
05	451833	Oﾘﾝｸﾞ（TP0430new）S302-005	1	¥1,800		P
06		ﾊｳｼﾞﾝｸﾞ（ｶｰﾎﾞﾝ）S302-006	1			
07	401609	ｼﾞｮｲﾝﾄ1/4PTM×1/4PFM（09ｱﾀﾞﾌﾟﾀｰ）	1	¥1,000		A3
08	451856	ｼﾞｮｲﾝﾄ(TP0430new)S302-008	1	¥1,800		P
09		ﾆｯﾌﾟﾙ S302-009	1			
10		ﾌﾟﾗｸﾞ S302-010	1			
11		ｴｱｰ抜きﾊﾞﾙﾌﾞAHBV-014	1			
12	451857	ﾎｰｽﾆｯﾌﾟﾙ（TP0430new） S302-012	1	¥600		P

※お手数ですが、ご注文の際は、コードNoと品名を明記くださいますよう、お願い致します。
※品目数が複数の場合、定価欄は単価になります。
※品目コードのないものは、お問い合わせください。

精和産業株式会社　本社/東京都江東区大島5-12-7 TEL:03-3638-6911 FAX:03-3638-6921
配送センター/静岡県浜松市中央区大久保町1348 TEL:053-485-6181 FAX:053-485-6180

分類	塗装機
型式	TP-0430new ｴｱｰﾓｰﾀｰ（TP0430new）S301-100分解図

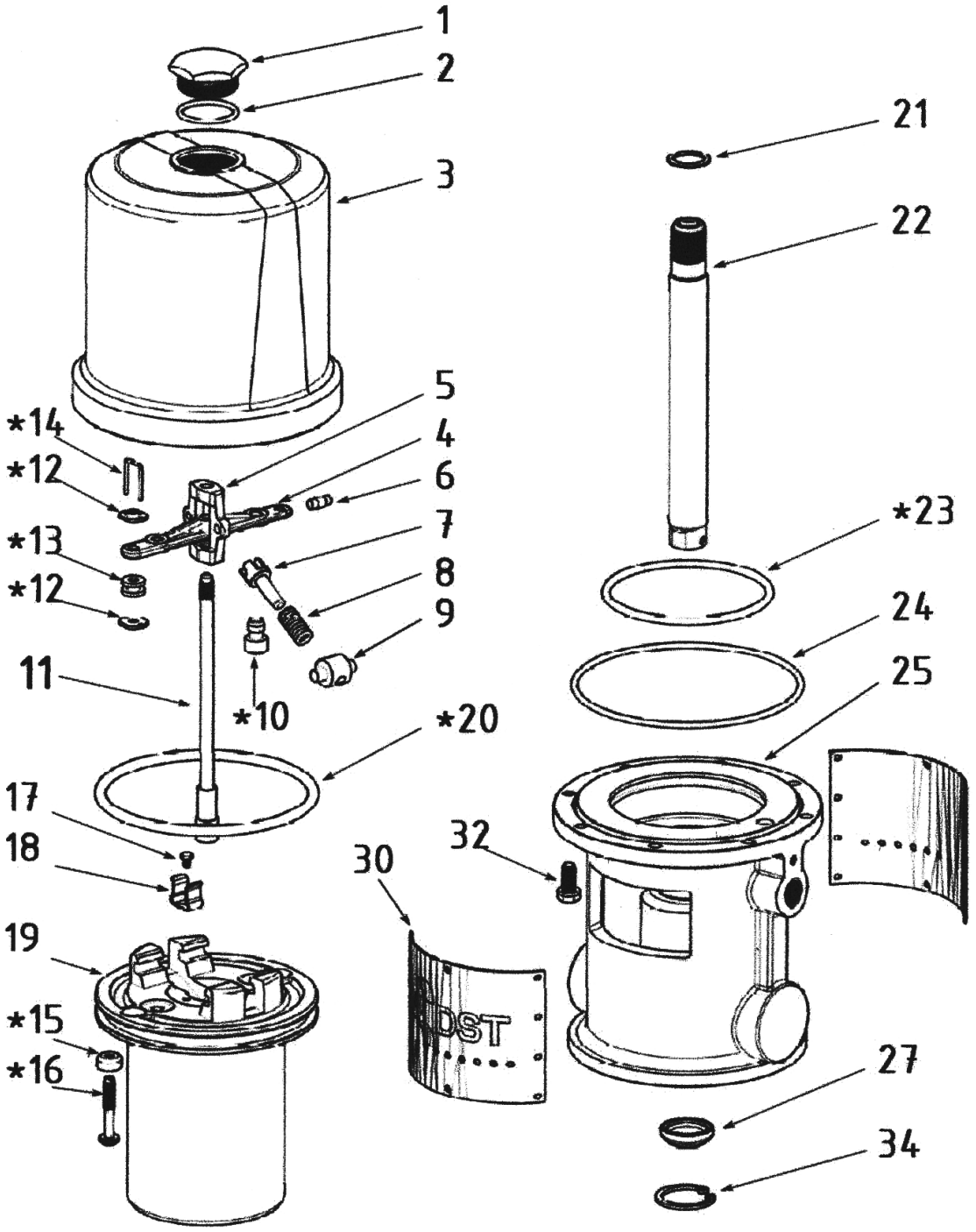

※品目コードのないものは、お問い合わせください。

精和産業株式会社　本社/東京都江東区大島5-12-7 TEL:03-3638-6911 FAX:03-3638-6921
配送センター/静岡県浜松市中央区大久保町1348 TEL:053-485-6181 FAX:053-485-6180

分類	塗装機
型式	TP-0430new ｴｱｰﾓｰﾀｰ（TP0430new）S301-100分解図

図番	品目コード	品目名	数	定価	備考	区分
	451803	ﾘﾍﾟｱｷｯﾄ（TP0430new）P301-500	1	¥15,000	10.12.13.14.15.16.20.23	P
01		ﾅｯﾄ(ｼﾘﾝﾀﾞｰｷｬｯﾌﾟ) P301-001	1			
02		Oﾘﾝｸﾞ P301-002	1		海外手配品	
03		ｼﾘﾝﾀﾞｰ(ﾓｰﾀｰ) P301-003	1			
04		ｱｸﾁｭｴｰﾀ(ﾊﾞﾙﾌﾞ) P301-004	1			
05		ﾖｰｸ P301-005	1			
06		ﾋﾟﾝ(ﾄｸﾞﾙ) P301-006	2			
07		ｱｰﾑ(ﾄｸﾞﾙ) P301-007	2			
08		ｽﾌﾟﾘﾝｸﾞ P301-008	2			
09		ﾛｯｶｰ(ﾄｸﾞﾙ) P301-009	2			
10		ﾎﾟﾍﾟｯﾄ（ﾊﾞﾙﾌﾞ）	2			
11	451840	ﾄﾘｯﾌﾟﾛｯﾄﾞ（TP0430new） P301-011	1	¥15,000		P
12	451882	ﾅｯﾄ P301-001	4	¥4,600		P
13		ﾗﾊﾞｰｸﾞﾛﾒｯﾄ P301-013	2			
14		ﾛｯｸﾜｲｱｰ P301-014	2			
15		ﾊﾞﾙﾌﾞﾎﾟﾍﾟｯﾄ P301-015	2			
16		ﾊﾞﾙﾌﾞｽﾃﾑ P301-016	2			
17		ﾈｼﾞ P301-017	2			
18		ｽﾌﾟﾘﾝｸﾞｸﾘｯﾌﾟ P301-018	2			
19		ﾋﾟｽﾄﾝ P301-019	1			
20		ﾋﾟｽﾄﾝOﾘﾝｸﾞ P301-020	1			
21		ｺﾊﾟｰｶﾞｽｹｯﾄ P301-021	1			
22		ﾋﾟｽﾄﾝﾛｯﾄﾞ P301-022	1			
23		Oﾘﾝｸﾞ P301-023	1			
24		ｼｰﾙ P301-024	1			
25		ﾍﾞｰｽ P301-025	1			
27		ﾀﾞｽﾄｼｰﾙ P301-027	1			
30		銘板 P301-030	2			
32	451883	ﾈｼﾞ P301-032	8	¥1,000		P
33		ﾋﾟｽﾄﾝASSY P301-033				
34	451848	ｽﾄｯﾌﾟﾘﾝｸﾞ（TP0430new） P301-034	1	¥390		P

※お手数ですが、ご注文の際は、コードNoと品名を明記くださいますよう、お願い致します。
※品目数が複数の場合、定価欄は単価になります。
※品目コードのないものは、お問い合わせください。

精和産業株式会社　本社/東京都江東区大島5-12-7 TEL:03-3638-6911 FAX:03-3638-6921
配送センター/静岡県浜松市中央区大久保町1348 TEL:053-485-6181 FAX:053-485-6180

分類	塗装機
型式	TP-0430new L303-100部品

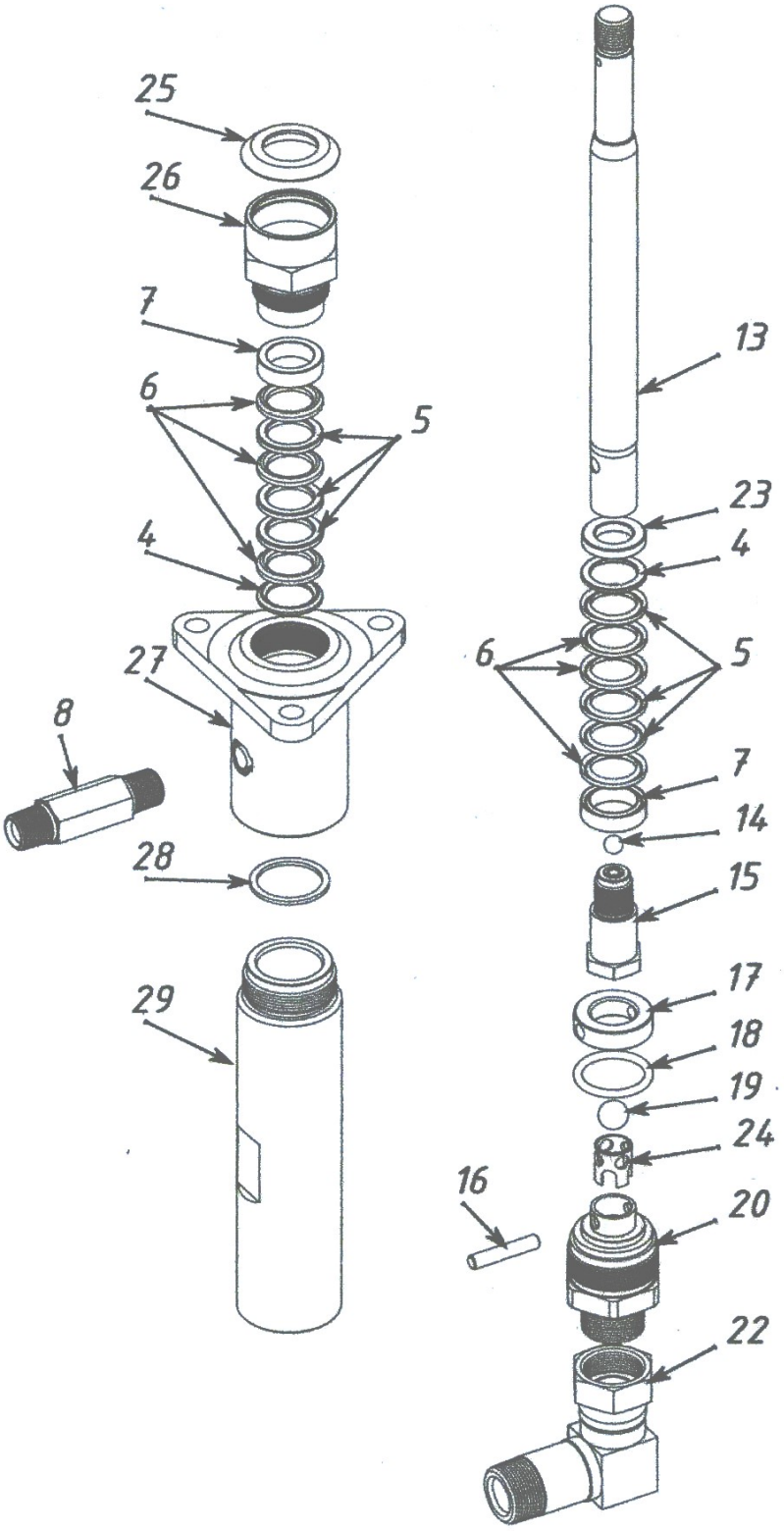

※品目コードのないものは、お問い合わせください。

精和産業株式会社　本社/東京都江東区大島5-12-7 TEL:03-3638-6911 FAX:03-3638-6921
配送センター/静岡県浜松市中央区大久保町1348 TEL:053-485-6181 FAX:053-485-6180

分類	塗装機
型式	TP-0430new L303-100部品

図番	品目コード	品目名	数	定価	備考	区分
	451800	ﾊﾟｯｷﾝｾｯﾄ (TP0430new) BASIC L303-500	2	¥15,000	4.5.6.7.14.18.19.28含	P
	451801	ﾊﾟｯｷﾝｾｯﾄ (TP0430new) L:10 PTFE:2	2	¥15,000	4.5.6.7.14.18.19.28含	P
	451802	ﾊﾟｯｷﾝｾｯﾄ (TP0430new) L:6 UHMWPE:6	2	¥15,000	4.5.6.7.14.18.19.28含	P
04		ｸﾞﾗﾝﾄﾞ(ｵｽ)	2			
05		皮製VﾊﾟｯｷﾝL301-005	6			
06		UHMWPEL301-006	6			
07		ｸﾞﾗﾝﾄﾞ(ﾒｽ)L301-007	2			
08		ﾆｯﾌﾟﾙL301-008	1			
13	451835	ﾛｯﾄﾞ(TP0430new) L301-013	1	¥31,200		P
14		ﾎﾞｰﾙ(5/16″) L301-014	1			
15	451836	ﾋﾟｽﾄﾝﾊﾞﾙﾌﾞ (TP0430new) L301-015	1	¥13,200		P
16	451839	ﾋﾟﾝ(TP0430new)L301-016	1	¥420		P
17	451849	ﾘﾃｰﾅｰ(TP0430new)L301-017	1	¥3,840		P
18		ｼｰﾙ(ﾃﾌﾛﾝ)L301-018	1			
19		ﾎﾞｰﾙ(1/2″)L301-019	1			
20	451838	吸入弁ﾎﾙﾀﾞｰ(TP0430new) L301-020	1	¥20,400		P
22		ﾕﾆｵﾝL301-022	1			
23	451850	ﾘﾃｰﾅｰ(TP0430new)L301-023	1	¥770		P
24	451837	ｶﾞｲﾄﾞ(TP0430new) L301-024	1	¥5,400		P
25	451841	ﾌﾟﾗｸﾞ(TP0430new)L301-025	1	¥1,200		P
26		ﾊﾟｯｷﾝﾅｯﾄL301-026	1			
27		ﾎﾟﾝﾌﾟﾊｳｼﾞﾝｸﾞL301-027	1			
28		ﾊﾟｯｷﾝ	1			
29	451858	ｽﾘｰﾌﾞ (TP0430new) L301-029	1	¥24,000		P

※お手数ですが、ご注文の際は、コードNoと品名を明記くださいますよう、お願い致します。
※品目数が複数の場合、定価欄は単価になります。
※品目コードのないものは、お問い合わせください。

精和産業株式会社　本社/東京都江東区大島5-12-7 TEL:03-3638-6911 FAX:03-3638-6921
配送センター/静岡県浜松市中央区大久保町1348 TEL:053-485-6181 FAX:053-485-6180