分類	塗装機
型式	135541 SQP-4(ｽｸｲｽﾞ君)(本)
部分	PA0017 SQP-4 付属品

図番	品目コード	品目名	数	定価	備考	区分
	PA0017		1			
00	237500	SGT-5(玉吹ｶﾞﾝ)	1	¥72,000	(標) 付属品	B
00	249105A	NRH9-5m(金具付)	1	¥4,400	(標) 付属品	D
00	435501	連結ﾎｰｽｾｯﾄ1`1/2	1	¥17,000	(標) 付属品	B
00	435508	ｻｸｼｮﾝﾊﾟｲﾌﾟｾｯﾄ(SQP,SPS)	1	¥11,400	(標) 付属品	P
00	435842	水道ﾎｰｽｾｯﾄ(SQP)	1	¥4,200	(標) 付属品	P
00	438726	ﾎｯﾊﾟｰ100L(1'1/2)ｾｯﾄ	1	¥88,000	(標) 付属品	B
01	235440	ﾂｲﾝﾎｰｽ(19)40m	1	¥192,000	(4標) (19Φ) 付属品	B
02	235430	ﾂｲﾝﾎｰｽ(19)30m	1	¥149,000	(3標) (19Φ) 付属品	B
03	235514	ﾂｲﾝﾎｰｽ(16)40m	1	¥102,000	(4標) (16Φ) 付属品	B
04	235512	ﾂｲﾝﾎｰｽ(16)30m	1	¥80,000	(3標) (16Φ) 付属品	B
05	235564	ｴｱﾌｨﾙﾀｰｾｯﾄ(SQP4)	1	¥11,000	(本) 付属品	B
05	435999	工具箱ｾｯﾄ(SQP4)	1	¥14,400	(本) 付属品	P

※お手数ですが、ご注文の際は、コードNoと品名を明記くださいますよう、お願い致します。
※品目数が複数の場合、定価欄は単価になります。

精和産業株式会社　本社/東京都江東区大島5-12-7 TEL:03-3638-6911 FAX:03-3638-6921
配送センター/静岡県浜松市中央区大久保町1348 TEL:053-485-6181 FAX:053-485-6180

分類	塗装機
型式	135541 SQP-4(ｽｸｲｽﾞ君)(本)
部分	AA0050 すくいず君SQP-4/ 全体図

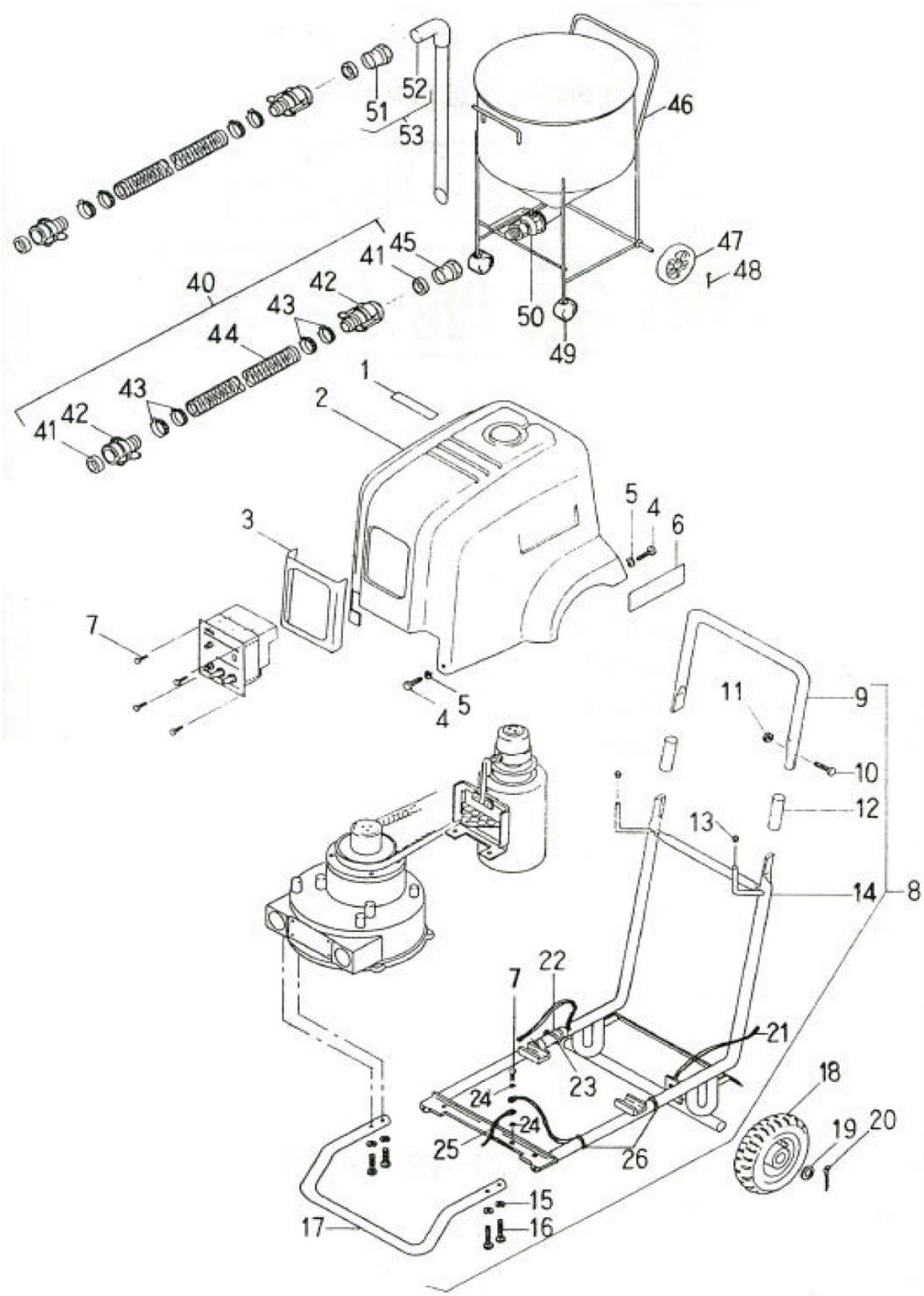

精和産業株式会社　本社/東京都江東区大島5-12-7 TEL:03-3638-6911 FAX:03-3638-6921
配送センター/静岡県浜松市中央区大久保町1348 TEL:053-485-6181 FAX:053-485-6180

分類	塗装機
型式	135541 SQP-4(ｽｸｲｽﾞ君)(本)
部分	AA0050 すくいず君SQP-4/ 全体図

図番	品目コード	品目名	数	定価	備考	区分
01	435910	ｶﾊﾞｰ注記ﾗﾍﾞﾙ(SQP4)	1	¥450		P
02	435911	本体ｶﾊﾞｰ(SQP4)	1	¥42,000		P
03	435912	ｺﾝﾄﾛｰﾗｰｼｰﾙ(本体側)(SQP)	1	¥1,200		P
04	435913	ﾊﾞｲﾝﾄﾞﾈｼﾞ5×15(SQP4)	6	¥120		P
05	860005	平座金M5	6	¥60		P
05	860008	平座金M8	6	¥60		P
05	862005	ﾊﾞﾈ座金M5	6	¥60		P
06	435914	品名ﾗﾍﾞﾙ(SQP)	2	¥870		P
07	806408	ﾊﾞﾈ座金付ﾅﾍﾞ小ﾈｼﾞM4×8	5	¥60		P
08	435915	ﾌﾚｰﾑｾｯﾄ(ﾎﾞﾙﾄ,ﾅｯﾄ付)(SQP4)	1	¥46,200	9-17(7→1ヶ)含	P
09	435916	ﾊﾝﾄﾞﾙ(SQP4)	1	¥5,760		P
10	830415	六角穴付ﾎﾞﾙﾄM4×15	2	¥120		P
11	853004	UﾅｯﾄM4	9	¥180		P
12	466604	◆継手ﾊﾟｲﾌﾟ (S30,60,70,PE18,25)	2	¥1,200		P
13	466606	ｺﾞﾑｷｬｯﾌﾟ(S全)	2	¥100		P
14	435917	ﾌﾚｰﾑ(SQP4)	1	¥31,200		P
15	862006	ﾊﾞﾈ座金M6	4	¥60		P
16	820635	六角ﾎﾞﾙﾄM6×35	4	¥60		P
17	435918	ﾌｯﾄﾊﾟｲﾌﾟ(SQP4)	1	¥7,200		P
18	461609	車輪200(S100G,SQP,JC150,200GL)	2	¥6,000		P
18	466608	ｽﾍﾟｰｻｰ(車軸)(S全)	2	¥60		P
20	877301	割ﾋﾟﾝM4×30	2	¥60		P
21	434027	電源ｺｰﾄﾞｾｯﾄ(MP,PE3500,TA380,SQP)	1	¥4,800		P
22	435831	ｺﾝﾃﾞﾝｻｰｾｯﾄ(SQP4)	1	¥7,200		P
23	435832	ｲﾝｼｭﾛｯｸﾀｲL=200(SQP4)	2	¥120		P
24	860004	平座金M4	2	¥40		P
25	435836	ｱｰｽﾘｰﾄﾞ線(SQP4)	1	¥350		P
26	435833	ｲﾝｼｭﾛｯｸﾀｲL=150(SQP4)	3	¥120		P
40	435501	連結ﾎｰｽｾｯﾄ1`1/2	1	¥17,000		B
40	435501A	連結ﾎｰｽｾｯﾄ1'1/2(耐溶材性)	1	¥55,000	ｵﾌﾟｼｮﾝ 耐溶剤仕様	C
41	435502	ｺﾞﾑﾊﾟｯｷﾝ1'1/2(ｶﾑﾛｯｸ)	2	¥600		P
41	435504	ﾃﾌﾛﾝﾊﾟｯｷﾝ1'1/2(ｶﾑﾛｯｸ)	2	¥10,800	ｵﾌﾟｼｮﾝ 耐溶剤仕様	P
42	435503	ｶﾑﾛｯｸ633C1'1/2(連結ﾎｰｽ)	2	¥7,200		P
43	875051	自在ﾊﾞﾝﾄﾞ27-51	4	¥400		P
44	435594	連結ﾎｰｽのみ(1'1/2×600)	1	¥3,120		P
44	435594A	連結ﾎｰｽのみ(1'1/2×600)(耐溶剤性)	1	¥25,200	ｵﾌﾟｼｮﾝ 耐溶剤仕様	P

分類	塗装機
型式	135541 SQP-4(ｽｸｲｽﾞ君)(本)
部分	AA0050 すくいず君SQP-4/ 全体図

図番	品目コード	品目名	数	定価	備考	区分
45	436100	ｶﾑﾛｯｸ633FB1'1/2(TA500,900,ﾎｯﾊﾟ)	1	¥3,960		P
46	438726	ﾎｯﾊﾟ-100L(1'1/2)ｾｯﾄ	1	¥88,000		B
47	466609	車輪180(S30,60,MP,200GC)	2	¥2,880		P
48	877301	割ﾋﾟﾝM4×30	2	¥60		P
49	438726A	ｷｬｽﾀｰ SA-75R-S	2	¥1,980		P
50	436100	ｶﾑﾛｯｸ633FB1'1/2(TA500,900,ﾎｯﾊﾟ)	1	¥3,960		P
51	435509	ｶﾑﾛｯｸ633AB1'1/2(SQP,SPS)	1	¥3,840		P
52	435510	ｻｸｼｮﾝｴﾙﾎﾞﾊﾟｲﾌﾟ (SPS,SQP)	1	¥6,120		P
53	435508	ｻｸｼｮﾝﾊﾟｲﾌﾟｾｯﾄ(SQP,SPS)	1	¥11,400		P

※お手数ですが、ご注文の際は、コードNoと品名を明記くださいますよう、お願い致します。
※品目数が複数の場合、定価欄は単価になります。

分類	塗装機
型式	135541 SQP-4(ｽｸｲｽﾞ君)(本)
部分	AA0051 すくいず君SQP-4/ 制御部

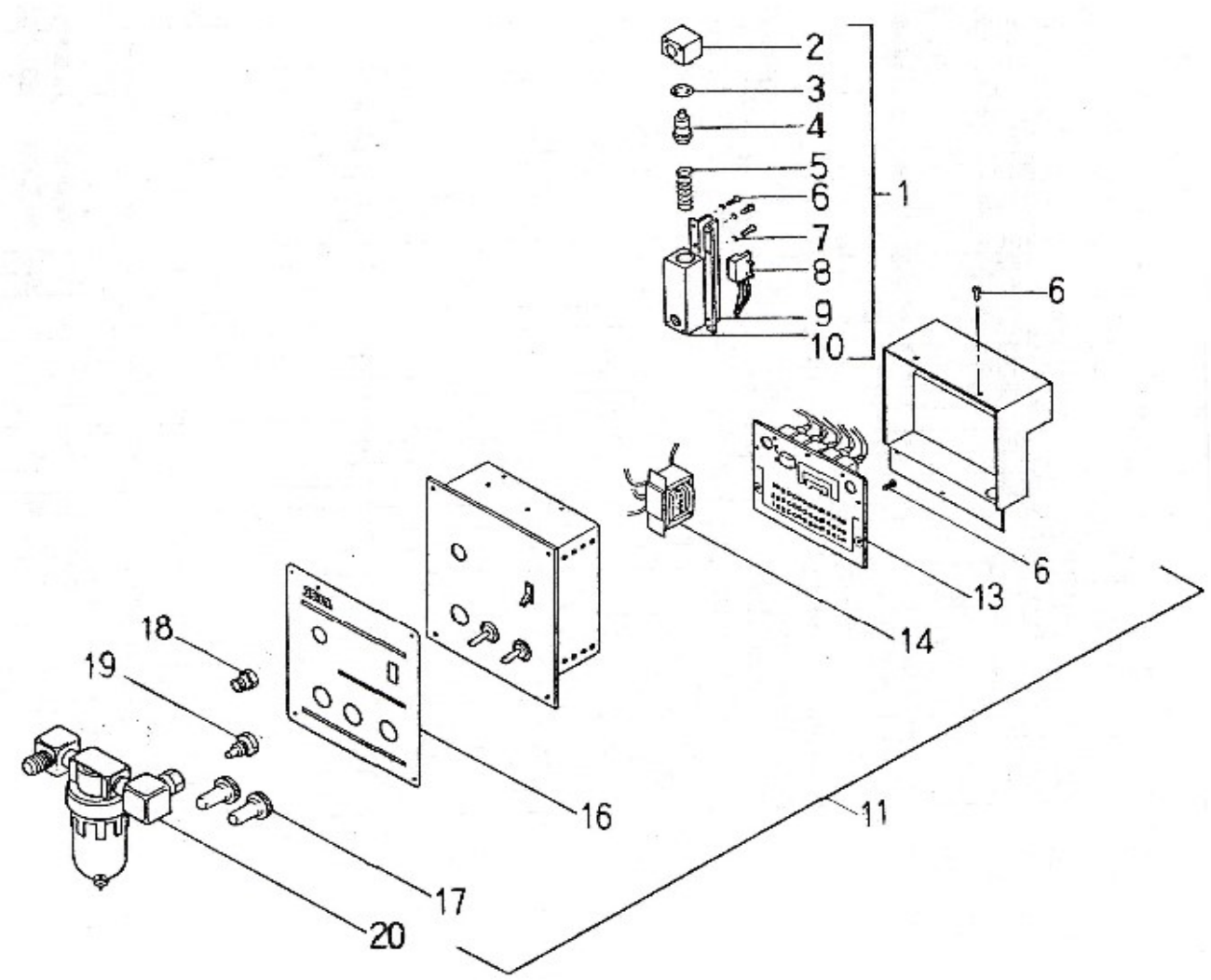

精和産業株式会社　本社/東京都江東区大島5-12-7 TEL:03-3638-6911 FAX:03-3638-6921
配送センター/静岡県浜松市中央区大久保町1348 TEL:053-485-6181 FAX:053-485-6180

分類	塗装機
型式	135541 SQP-4(ｽｸｲｽﾞ君)(本)
部分	AA0051 すくいず君SQP-4/ 制御部

図番	品目コード	品目名	数	定価	備考	区分
00	435857	運転切替ｽｲｯﾁ(SQP4)	1	¥3,000		P
00	435858	正逆ｽｲｯﾁ(SQP4)	1		手配品	P
00	435859	電源ｽｲｯﾁ(SQP4)	1	¥4,320		P
01	435930	ﾌﾛｰｽｲｯﾁｾｯﾄ(SQP4)	1	¥24,000	2-10(6→4ヶ)含	P
02	435931	ﾌﾛｰｽｲｯﾁｷｬｯﾌﾟ(SQP4,MP)	1	¥4,560		P
03	883018	OﾘﾝｸﾞS-18	1	¥240		P
04	435932	ﾌﾛｰｽｲｯﾁﾋﾟｽﾄﾝｾｯﾄ(SQP4,MP)	1	¥4,560		P
05	435933	圧縮ﾊﾞﾈ(SQP4,MP)	1	¥290		P
06	800304	十字穴付ﾅﾍﾞ小ﾈｼﾞM3×4	16	¥60		P
07	800308	十字穴付ﾅﾍﾞ小ﾈｼﾞM3×8	6	¥60		P
08	435934	ﾘｰﾄﾞｽｲｯﾁｾﾝｻｰ(SQP4,MP)	1	¥2,160		P
09	435935	ｽｲｯﾁﾌﾞﾗｹｯﾄ(SQP4)	1	¥2,400		P
10	435936	ﾌﾛｰｽｲｯﾁｹｰｽ(SQP4,MP)	1	¥7,440		P
11	435940	ｺﾝﾄﾛｰﾗｰﾎﾞｯｸｽｾｯﾄ(SQP4)	1	¥100,800	1-19含	P
13	435942	基板(SQP4)	1	¥28,200		P
14	435943	ﾄﾗﾝｽ(SQP4)	1	¥4,560		P
16	435945	ｺﾝﾄﾛｰﾗｰｼｰﾙ(SQP4)	1	¥1,440		P
17	436203	ｽｲｯﾁｺﾞﾑｷｬｯﾌﾟ(TA,MP,PE3500,MR6)	2	¥540		P
18	402014	ﾘﾀｰﾝｼﾞｮｲﾝﾄ(HP21,24,25)	1	¥600		P
19	251202	ACS-1223(本)	1	¥400		D
20	235564	ｴｱﾌｨﾙﾀｰｾｯﾄ(SQP4)	1	¥11,000		B

※お手数ですが、ご注文の際は、コードNoと品名を明記くださいますよう、お願い致します。
※品目数が複数の場合、定価欄は単価になります。

分類	塗装機
型式	135541 SQP-4(ｽｸｲｽﾞ君)(本)
部分	AA0052 すくいず君SQP-4/ 駆動ﾎﾟﾝﾌﾟ部

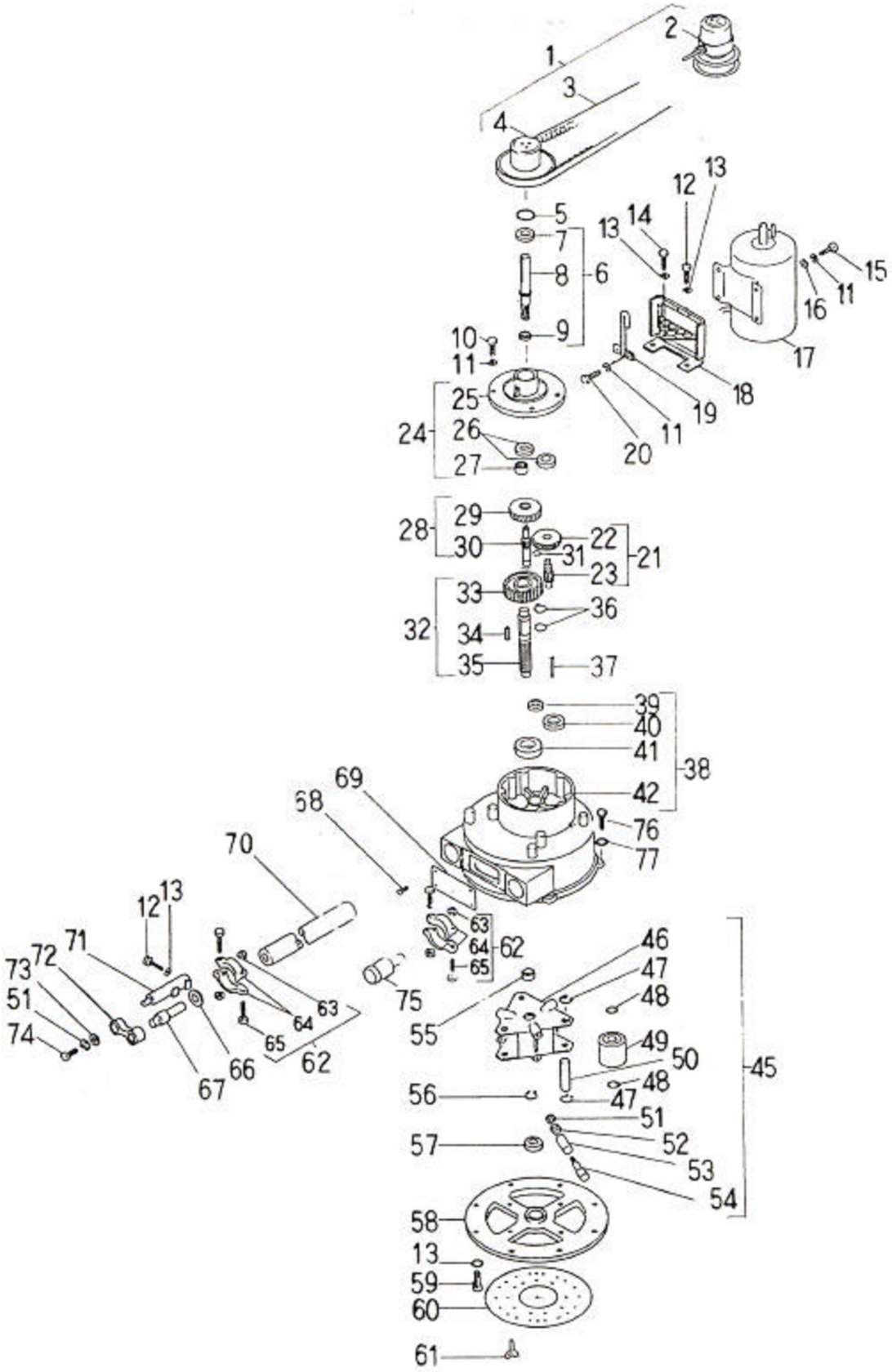

精和産業株式会社　本社/東京都江東区大島5-12-7 TEL:03-3638-6911 FAX:03-3638-6921
配送センター/静岡県浜松市中央区大久保町1348 TEL:053-485-6181 FAX:053-485-6180

分類	塗装機
型式	135541 SQP-4(ｽｸｲｽﾞ君)(本)
部分	AA0052 すくいず君SQP-4/ 駆動ﾎﾟﾝﾌﾟ部

図番	品目コード	品目名	数	定価	備考	区分
	AA0052		1			
01	435950	ﾌﾟｰﾘｰｾｯﾄ(SQP4)	1	¥132,000	2-4含	P
02	435951	入力側自動変速ﾌﾟｰﾘｰ(SQP4)	1	¥82,800		P
03	435952	Vﾍﾞﾙﾄ S2526(SQP4)	1	¥16,800		P
04	435953	出力側自動変速ﾌﾟｰﾘｰ(SQP4)	1	¥72,000		P
05	871047	C型止め輪 穴用47	1	¥240		P
06	435955	入力軸ｾｯﾄ(SQP4)	1	¥10,200	7-9含	P
07	896204	ﾎﾞｰﾙﾍﾞｱﾘﾝｸﾞ 6204LLU(SQP)	1	¥1,440		P
08	435956	入力軸(SQP4)	1	¥6,720		P
09	896203	ﾎﾞｰﾙﾍﾞｱﾘﾝｸﾞ 6203LLU(SQP)	1	¥1,320		P
10	830630A	六角穴付ﾎﾞﾙﾄM6×30(ﾒｯｷ)	4	¥120		P
11	862006	ﾊﾞﾈ座金M6	10	¥60		P
12	830820A	六角穴付ﾎﾞﾙﾄM8×20(ﾒｯｷ付)	10	¥120		P
13	862008	ﾊﾞﾈ座金M8	11	¥60		P
14	830835A	六角穴付ﾎﾞﾙﾄM8×35(ﾒｯｷ)	1	¥120		P
15	830615	六角穴付ﾎﾞﾙﾄM6×15	4	¥120		P
16	860006	平座金M6	4	¥60		P
17	435960	ﾓｰﾀｰ(SQP4)	1	¥162,000		P
18	435961	ﾓｰﾀｰﾌﾞﾗｹｯﾄ(SQP4)	1	¥7,200		P
19	435962	ｶﾞｲﾄﾞﾍﾞｰｽ(SQP4)	1	¥2,880		P
20	830610	六角穴付ﾎﾞﾙﾄM6×10	2	¥120		P
21	435965	中間軸#2ｾｯﾄ(SQP4)	1	¥13,200	22-23含	P
22	435966	歯車4(SQP4)	1	¥7,800		P
23	435967	中間軸#2(SQP4)	1	¥7,000		P
24	435970	ｷﾞﾔﾎﾞｯｸｽｶﾊﾞｰｾｯﾄ(SQP4)	1	¥15,600	25-27含	P
26	890009	ﾎﾞｰﾙﾍﾞｱﾘﾝｸﾞ 6302ZZ(SQP)	2	¥1,200		P
27	892015	ﾆｰﾄﾞﾙﾍﾞｱﾘﾝｸﾞ HK2016(SQP)	1	¥1,800		P
28	435975	中間軸#1ｾｯﾄ(SQP4)	1	¥11,400	29-30含	P
29	435976	歯車2(SQP4)	1	¥6,600		P
30	435977	中間軸#1(SQP4)	1	¥4,800		P
31	870015	C型止め輪 軸用15	1	¥120		P
32	435980	出力軸ｾｯﾄ(SQP4)	1	¥25,200	33-35含	P

分類	塗装機
型式	135541 SQP-4(ｽｸｲｽﾞ君)(本)
部分	AA0052 すくいず君SQP-4/ 駆動ﾎﾟﾝﾌﾟ部

図番	品目コード	品目名	数	定価	備考	区分
33	435981	歯車6(SQP4)	1	¥12,000		P
34	435982	平行ｷｰ10×8×28(SQP4)	1	¥480		P
35	435983	出力軸(SQP4)	1	¥13,200		P
36	870035	C型止め輪 軸用35	2	¥240		P
37	435984	平行ﾋﾟﾝ6×20(SQP4)	2	¥240		P
38	435985	ﾎﾟﾝﾌﾟｹｰｽｾｯﾄ(SQP4)	1	¥56,400	39-42含	P
39	890007	ﾎﾞｰﾙﾍﾞｱﾘﾝｸﾞ6202ZZ(SQP)	1	¥960		P
40	890008	ﾎﾞｰﾙﾍﾞｱﾘﾝｸﾞ6304ZZ(SQP,MP)	1	¥1,680		P
41	896207	ﾎﾞｰﾙﾍﾞｱﾘﾝｸﾞ6207LLU(SQP)	1	¥2,880		P
42	435986	◆ﾎﾟﾝﾌﾟｹｰｽ(SQP4)	1	¥51,600		P
45	435988	ﾛｰﾀｰｾｯﾄ(SQP4)	1	¥69,600	46-54含	P
46	435989	◆ﾛｰﾀｰ(SQP4)	1	¥15,600		P
47	870020	C型止め輪 軸用20(SQP)	6	¥120		P
48	435990	ｽﾗｽﾄﾜｯｼｬｰAS1104(SQP4)	6	¥270		P
49	435991	ﾛｰﾗｰｾｯﾄ(SQP4)	3	¥9,360		P
50	435992	ﾛｰﾗｰ軸(SQP4)	3	¥3,840		P
51	862012	ﾊﾞﾈ座金M12	8	¥60		P
52	850012S	六角ﾅｯﾄM12(薄型)	6	¥120		P
53	435993	ｶﾞｲﾄﾞﾛｰﾗｰ(SQP4)	6	¥1,080		P
54	435994	ｶﾞｲﾄﾞﾛｰﾗｰﾎﾞﾙﾄ(SQP4)	6	¥660		P
55	435995	出力軸ｶﾗｰ(SQP4)	1	¥6,600		P
56	870032	C型止め輪 軸用32	1	¥240		P
57	896205	ﾍﾞｱﾘﾝｸﾞ6205LLU(TA,PE35,SQP)	1	¥1,620		P
58	435997	◆ｶﾊﾞｰﾎﾟﾝﾌﾟｹｰｽ(SQP4)	1	¥12,600		P
59	830830A	六角穴付ﾌﾗﾝｼﾞﾎﾞﾙﾄM8×30(ﾈｼﾞﾛｯｸ付)(SQP)	8	¥120		P
60	435998	保護ｶﾊﾞｰ(SQP4)	1	¥2,520		P
61	820512J	十字穴付六角ｱｯﾌﾟｾｯﾄﾈｼﾞM5×12(白)	4	¥120		P
62	435011	ｲﾝﾀｰﾊﾞﾝﾄﾞｾｯﾄ32(SQP,SPS)	2	¥1,800		P
63	850010	六角ﾅｯﾄM10	4	¥60		P
64	435012	ｲﾝﾀｰﾊﾞﾝﾄﾞｱｰﾑ(SQP,SPS)	4	¥1,080		P
65	821060A	小型六角ﾎﾞﾙﾄM10×60(白)(ｲﾝﾀｰﾊﾞﾝﾄﾞ)	4	¥150		P
66	435009	ﾎﾟﾝﾁｭｰ座金(SQP,SPS)	1	¥1,200		P

分類	塗装機
型式	135541 SQP-4(ｽｸｲｽﾞ君)(本)
部分	AA0052 すくいず君SQP-4/ 駆動ﾎﾟﾝﾌﾟ部

図番	品目コード	品目名	数	定価	備考	区分
67	435008	出口竹の子ｼﾞｮｲﾝﾄ(SQP,SPS)	1	¥5,400		P
68	820510C	十字穴付六角ｱｯﾌﾟｾｯﾄﾈｼﾞM5×10 P=3	4	¥120		P
69	435882	ｳｨﾝﾄﾞｰ (SQP4)	1	¥1,320		P
70	435010	ﾎﾟﾝﾋﾟﾝｸﾞﾁｭｰﾌﾞ(SQP,SPS)	1	¥15,000		B
71	435883	ｼﾞｮｲﾝﾄｶﾞｲﾄﾞ(SQP4)	1	¥10,800		P
72	435884	ｼﾞｮｲﾝﾄｽﾄｯﾊﾟｰ(SQP4)	1	¥6,000		P
73	435885	ﾜｯｼｬｰｽﾄｯﾊﾟｰ(SQP4)	1	¥540		P
74	821045	六角ﾎﾞﾙﾄM10×45 11T ﾕﾆｸﾛ	1	¥290		P
75	435886	竹の子ｶﾑﾛｯｸ(1'1/2)(SQP4)	1	¥7,200		P
76	830820A	六角穴付ﾎﾞﾙﾄM8×20(ﾒｯｷ付)	4	¥120		P
77	862008	ﾊﾞﾈ座金M8	4	¥60		P

※お手数ですが、ご注文の際は、コードNoと品名を明記くださいますよう、お願い致します。
※品目数が複数の場合、定価欄は単価になります。

精和産業株式会社　本社/東京都江東区大島5-12-7 TEL:03-3638-6911 FAX:03-3638-6921
配送センター/静岡県浜松市中央区大久保町1348 TEL:053-485-6181 FAX:053-485-6180