分類	ｴｱｰ機器
型式	PA0001 SCP-22GLS/SCPE-22GLS　付属品/ﾒﾝﾃﾅﾝｽﾊﾟｰﾂ

図番	品目コード	品目名	数	定価	備考	区分
01	231910	ｴｽｺﾝｵｲﾙ(1L缶) 青	1	¥2,000	付属品	A
02	429009N	ｼﾞｪｯﾄｵｲﾗｰ(JC-GP)	1	¥1,800	付属品	P
03	432744	ﾛｰｴｯｼﾞｺｸﾞﾍﾞﾙﾄ(RPF3410)(SCP22GL)	2	¥4,800	旧	P
03	432797	ﾛｰｴｯｼﾞｺｸﾞﾍﾞﾙﾄ(RPF3415)(SCP22GL)	2	¥5,400	新	P

※お手数ですが、ご注文の際は、コードNoと品名を明記くださいますよう、お願い致します。
※品目数が複数の場合、定価欄は単価になります。
※品目コードのないものは、お問い合わせください。

精和産業株式会社　本社/東京都江東区大島5-12-7 TEL:03-3638-6911 FAX:03-3638-6921
配送センター/静岡県浜松市中央区大久保町1348 TEL:053-485-6181 FAX:053-485-6180

分類	ｴｱｰ機器
型式	134202A SCP-22GLS(ｵｲﾙ付) AB25281～
部分	CA0021 防音ｺﾝﾌﾟﾚｯｻｰ SCP-22GLS ｶﾊﾞｰ部 (新)

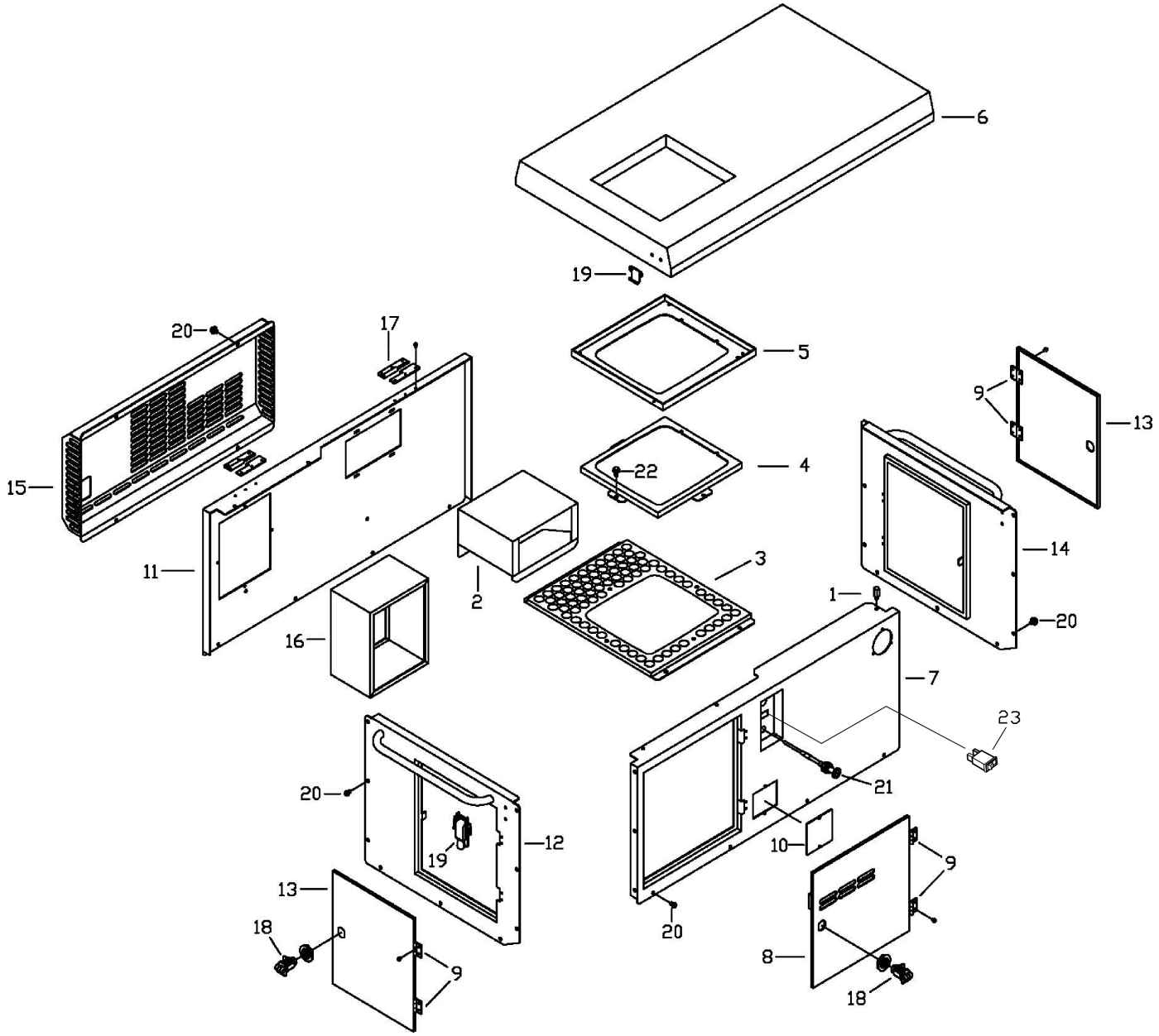

精和産業株式会社　本社/東京都江東区大島5-12-7 TEL:03-3638-6911 FAX:03-3638-6921
配送センター/静岡県浜松市中央区大久保町1348 TEL:053-485-6181 FAX:053-485-6180

分類	ｴｱｰ機器
型式	134202A SCP-22GLS(ｵｲﾙ付) AB25281～
部分	CA0021 防音ｺﾝﾌﾟﾚｯｻｰ SCP-22GLS ｶﾊﾞｰ部 (新)

図番	品目コード	品目名	数	定価	備考	区分
01	432800	T,C,ｽﾄｯﾊﾟｰ(SCP22GL)	1	¥1,320		P
02	432806	排熱ｶﾞｲﾄﾞ(SCP22GL,SCPE22GLS)	1	¥5,760		P
03	433012	Fﾀﾝｸﾍﾞｰｽ(SCP/SCPE22GLS)新	1	¥6,000		P
04	433013	Fﾀﾝｸ押ｻｴ(SCP/SCPE22GLS)新	1	¥5,400		P
05	433014	水受(SCP/SCPE22GLS)新	1	¥5,880		P
06	433009	◆ﾄｯﾌﾟｶﾊﾞｰｾｯﾄ(SCP/SCPE22GLS)新	1	¥28,800	吸音材付	P
07	433402A	ﾌﾛﾝﾄﾊﾟﾈﾙｾｯﾄ(SCPE22GLS)	1	¥42,000	8,9,18 含む 吸音材付	P
08	433404	ﾒﾝﾃﾅﾝｽﾊﾟﾈﾙF(SCPE22GLS)	1	¥7,800		P
09	420213	規格型平蝶番B-1027-11(SUS穴加工付)	6	¥720		P
10	433403	調整ﾊﾟﾈﾙ(SCPE22GLS)	1	¥1,080		P
11	433405A	ﾘｱﾊﾟﾈﾙｾｯﾄ(SCPE22GLS)	1	¥16,800	17 含む 吸音材付	P
12	433010	◆ｻｲﾄﾞﾊﾟﾈﾙLｾｯﾄ(SCP.SCPE22GLS)新	1	¥21,600	9,13,18,19含む 吸音材付	P
13	433408	ﾒﾝﾃﾅﾝｽﾊﾟﾈﾙS(SCPE22GLS)	2	¥6,240		P
14	433011	◆ｻｲﾄﾞﾊﾟﾈﾙRｾｯﾄ(SCP/SCPE22GLS)新	1	¥22,800	9,13,18,19含む 吸音材付	P
15	433409A	排熱ｶﾊﾞｰｾｯﾄ(SCPE22GLS)	1	¥14,400		P
16	433410A	◆排熱ｶﾞｲﾄﾞEｾｯﾄ(SCPE22GLS)	1	¥5,160		P
17	432722	角型抜差蝶番(B-1004-1-R)	2	¥1,800		P
18	432723	ｽﾗｲﾄﾞｶﾑﾛｯｸ(CP-315-AN-R)	3	¥1,800		P
19	433418	ｷｬｯﾁｸﾘｯﾌﾟC-7-1(SCPE22GLS)	2	¥1,020		P
20	829608A	ﾌﾗﾝｼﾞ付六角ﾎﾞﾙﾄ M6×8(白)	30	¥120		P
21	421649	ﾁｮｰｸﾜｲﾔｰ(GLB.SCPE22GLS)	1	¥1,920		P
22	829612A	ﾌﾗﾝｼﾞ付六角ﾎﾞﾙﾄ M6×12(白)	8	¥120		P
23	KE80014AA	ｴﾝｼﾞﾝｽｲｯﾁ	1		手配品	

※お手数ですが、ご注文の際は、コードNoと品名を明記くださいますよう、お願い致します。
※品目数が複数の場合、定価欄は単価になります。
※品目コードのないものは、お問い合わせください。

分類	ｴｱｰ機器
型式	134202A SCP-22GLS(ｵｲﾙ付) AB25281～
部分	CA0023 防音ｺﾝﾌﾟﾚｯｻｰ SCP/SCPE-22GLS ﾀﾝｸ配管部

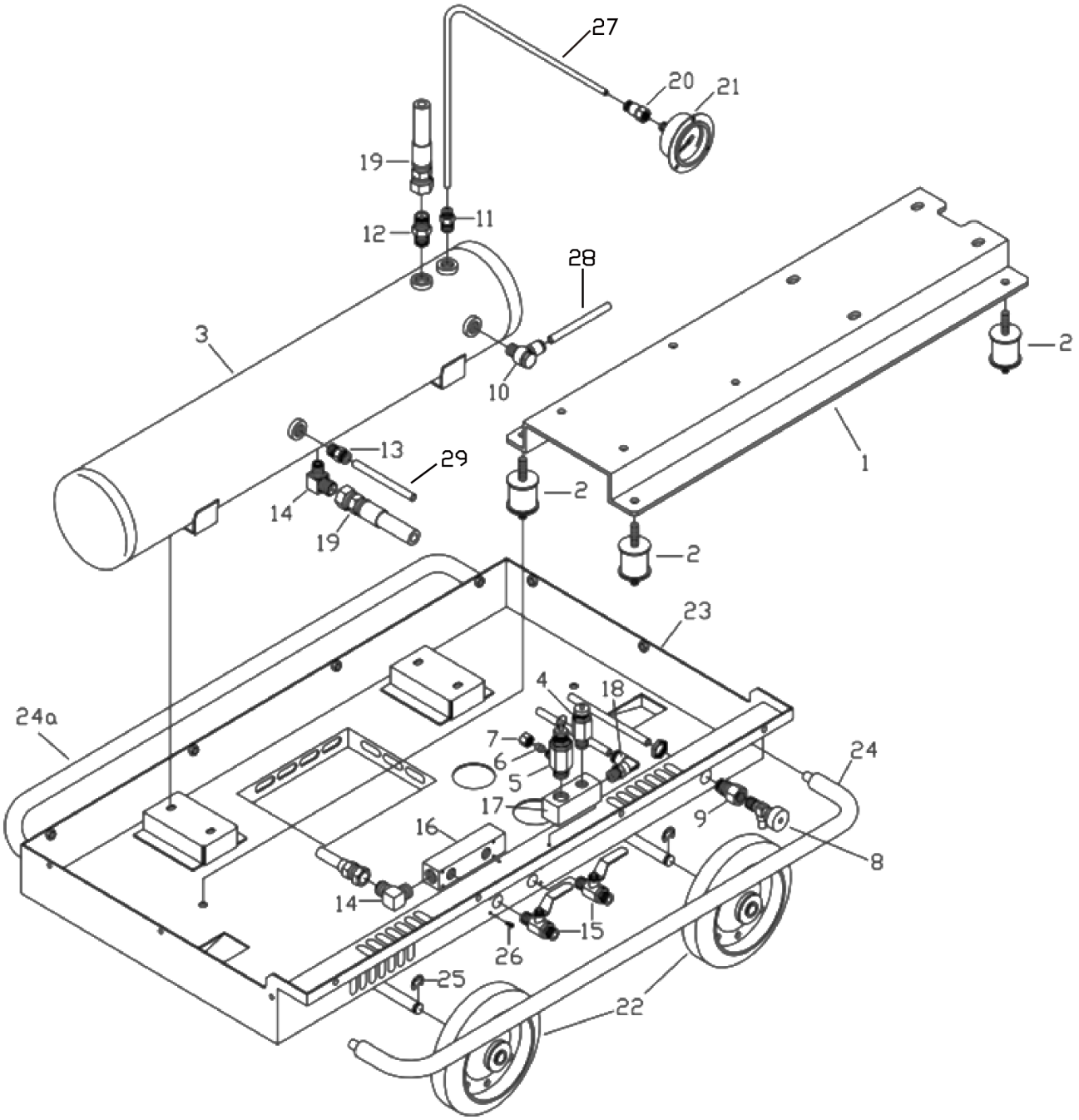

分類	ｴｱｰ機器
型式	134202A SCP-22GLS(ｵｲﾙ付) AB25281～
部分	CA0023 防音ｺﾝﾌﾟﾚｯｻｰ SCP/SCPE-22GLS ﾀﾝｸ配管部

図番	品目コード	品目名	数	定価	備考	区分
01	433008	ｾｯﾄﾍﾞｰｽ(SCP/SCPE22GLS)新	1	¥12,000		P
02	432840	防振ｺﾞﾑKA-35-35H-0018(SCP22GL)新	4	¥1,800		P
03	432764	ｴｱﾀﾝｸ(SCP22GL)	1	¥36,000		P
04	432400	安全弁ｾｯﾄ(SC全)	1	¥4,200		P
05	432378	ﾊﾟｲﾛｯﾄ弁ｾｯﾄ(SC全)	1	¥7,200		P
06	432396	黄銅ｽﾘｰﾌﾞ4A20-2600(SC全)	1	¥120		P
07	432395	黄銅ﾅｯﾄ N6(SC全)	1	¥120		P
08	432421	ﾄﾞﾚﾝﾊﾞﾙﾌﾞ(SC全)	1	¥840		P
09	450769	ﾒｽ隔壁ﾕﾆｵﾝ PMF8-02(ACS,SCP22GL)	1	¥1,740		P
10	432789	ﾁｭｰﾌﾞﾌｨｯﾃｨﾝｸﾞ(PH8-02)(SCP22GL)	1	¥1,440		P
11	432766	ﾁｭｰﾌﾞﾌｨｯﾃｨﾝｸﾞ(PC6-02)(SCP22GL)	1	¥660		P
12	401619	ｼﾞｮｲﾝﾄ3/8PTM×3/8PFM(09ｱﾀﾞﾌﾟﾀｰ)	1	¥1,000		A3
13	432770	ﾁｭｰﾌﾞﾌｨｯﾃｨﾝｸﾞ(PC8-02)(SCP22GL)	1	¥960		P
14	401673	ｴﾙﾎﾞ3/8PTM×3/8PFM(JC-GLB)	2	¥1,800		P
15	435226	ﾎﾞｰﾙﾊﾞﾙﾌﾞ(ｺｯｸ付)(ATH2,3,SC,DP)	2	¥2,640		P
16	432767	吐出口ｼﾞｮｲﾝﾄ(SCP22GL)	1	¥5,040		P
17	432769	ｱﾝﾛｰﾀﾞｰｼﾞｮｲﾝﾄ(SCP22GL)	1	¥6,600		P
18	450761	ｴﾙﾎﾞPL8-02(ACS,SCP22GL)	1	¥1,160		P
19	432763	配管ﾎｰｽ(PA0106-P)(SCP22GL)	2	¥4,320		P
20	432765	ﾁｭｰﾌﾞﾌｨｯﾃｨﾝｸﾞ(PCF6-02)(SCP22GL)	1	¥870		P
21	432621	圧力計15K(ﾌﾗﾝｼﾞ付後ﾈｼﾞ1/8)(SCG,SCP)	1	¥4,320		P
22	432736	車輪(φ150)(DPN)	4	¥2,400		P
23	433007	ｼｬｰｼSSY(SCP22GLS.SCPE22GLS)新	1	¥42,000		P
24	432823A	取手(下F)(SCP22GLS)	1	¥6,000		P
24a	432823	取手(下)(SCP22GLS)	1	¥6,000		P
25	872009	E型止め輪ETW-9(GLB,SCP,SCG,KS1200)	4	¥120		P
26	806308	ﾊﾞﾈ座金付ﾅﾍﾞ小ﾈｼﾞM3×8	4	¥60		P
27	431634A	ﾅｲﾛﾝﾁｭｰﾌﾞφ6×100m	1	¥200		P
28	432784B	ﾅｲﾛﾝﾁｭｰﾌﾞφ8×365L(SCP22GL)(黒)	1	¥250		P
29	432784A	ﾅｲﾛﾝﾁｭｰﾌﾞφ8×315L(SCP22GL)(黒)	1	¥200		P

※お手数ですが、ご注文の際は、コードNoと品名を明記くださいますよう、お願い致します。
※品目数が複数の場合、定価欄は単価になります。
※品目コードのないものは、お問い合わせください。

分類	ｴｱｰ機器
型式	CA0026 防音ｺﾝﾌﾟﾚｯｻｰSCP/SCPE-22GLS 圧縮機ﾕﾆｯﾄ（新）

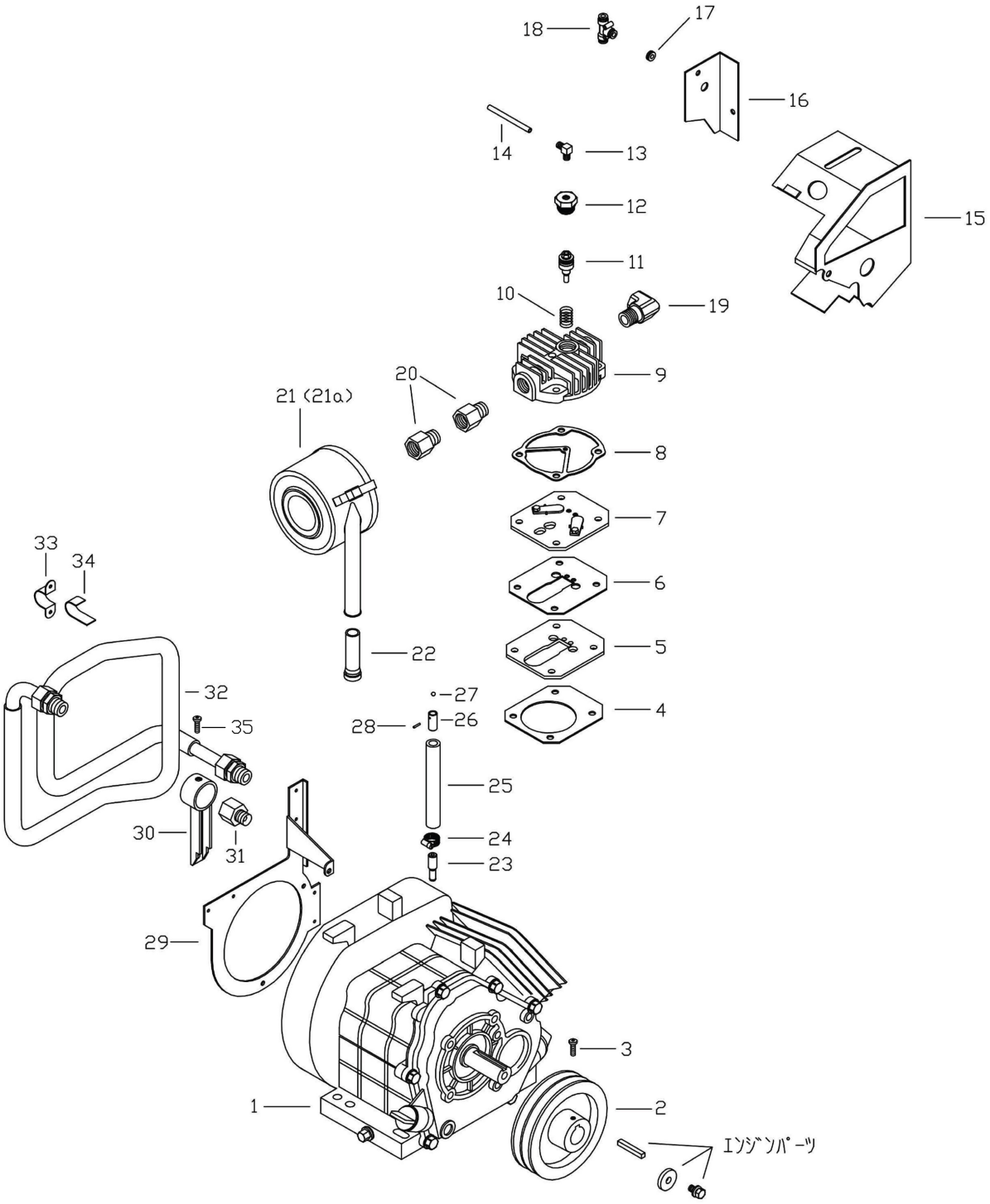

精和産業株式会社　本社/東京都江東区大島5-12-7 TEL:03-3638-6911 FAX:03-3638-6921
配送センター/静岡県浜松市中央区大久保町1348 TEL:053-485-6181 FAX:053-485-6180

分類	ｴｱｰ機器
型式	CA0026 防音ｺﾝﾌﾟﾚｯｻｰSCP/SCPE-22GLS 圧縮機ﾕﾆｯﾄ（新）

図番	品目コード	品目名	数	定価	備考	区分
00	634203A	圧縮機ﾕﾆｯﾄ(SCP22GLS)(新)	1	¥178,800		P
01	432751A	圧縮機本体(GB220PN-112)(SCP22GLS)	1		（旧） 廃盤	P
01	432751B	圧縮機本体(GB221PN-112)(SCP22GLS)	1	¥72,000	（新） 互換性アリ	P
02	432841	ｺﾝﾌﾟﾚｯｻｰﾌﾟｰﾘｰ(GB220)	1	¥16,800		P
03	830616	六角穴付ﾎﾞﾙﾄM6×16	1	¥120		P
04	432750N	ｶﾞｽｹｯﾄ(ｽﾍﾟｰｻ)(SCP22GL)	1	¥660		P
05	432748A	ﾊﾞﾙﾌﾞｽﾍﾟｰｻ(SCP22GL)	1	¥9,000		P
06	432749N	ｶﾞｽｹｯﾄ(ﾊﾞﾙﾌﾞｼｰﾄ)(SCP22GL)	1	¥660		P
07	432745	ﾊﾞﾙﾌﾞASSY(SCP22GL)	1	¥14,400		P
08	432575N	ｶﾞｽｹｯﾄ,ﾍｯﾄﾞｶﾊﾞｰ(SCG,SCP22GL)	1	¥1,440		P
09	432570N	◆ｼﾘﾝﾀﾞｰﾍｯﾄﾞｶﾊﾞｰ(SCG)	1	¥10,200		P
10	432363	ｱﾝﾛｰﾀﾞｰｽﾌﾟﾘﾝｸﾞ(SC全)	1	¥150		P
11	432746A	ｱﾝﾛｰﾀﾞｰﾌﾟﾗﾝｼﾞｬｾｯﾄ(SCP22GL)	1	¥3,640		P
12	432361	ｱﾝﾛｰﾀﾞｰﾌﾟﾗｸﾞ(SC全)	1	¥840		P
13	432371	ﾁｭｰﾌﾞ継手4A02-2602(SC全)	1	¥600		P
14	432801	ｱﾝﾛｰﾀﾞｰﾊﾟｲﾌﾟ(SCP22GL)	1	¥600		P
15	433002	Cｼｭﾗｳﾄﾞ(GB220)	1	¥16,800		P
16	433005	Cｼｭﾗｳﾄﾞｶﾊﾞｰ(GB220)	1	¥1,560		P
17	432586	ｸﾞﾛﾒｯﾄC-30-BW-6-(SCG.SCP)	1	¥110		P
18	432444	ﾁｭｰﾌﾞﾌｨｯﾃｨﾝｸﾞ(PE6)(SC22GLLS)	1	¥1,440		P
19	438736	ｴﾙﾎﾞ1/2PTM×1/2PTF(JC100GL,GLB)	1	¥1,800		P
20	432581	ｼﾞｮｲﾝﾄ1/2PTM*1/2PTF(SCG.SCP)	2	¥720		P
21	432582	ｴｱｰﾌｨﾙﾀｰｾｯﾄ(SCG)	1	¥7,800	21a含	P
21a	432582A	ｴｱｰﾌｨﾙﾀｰのみ(SCP)	1	¥4,440		P
22	432365	吸入ﾊﾟｲﾌﾟ(SC全)	1	¥480		P
23	432578	ﾌﾞﾘｰｻﾞﾊﾟｲﾌﾟ(SCG)	1	¥720		P
24	875020	自在ﾊﾞﾝﾄﾞ12-20(ﾘﾀｰﾝ)	1	¥180		P
25	432583	ｺﾞﾑﾊﾟｲﾌﾟ(10)×150(SCG,SCP)	1	¥340		P
26	432567	ﾌﾞﾘｰｻﾞｰ弁本体(SCG,SCP)	1	¥660		P
27	432585	樹脂ﾎﾞｰﾙ1/4(SCG,SCP)	1	¥150		P
28	432584	平行ﾋﾟﾝ(SCG,SCP)	1	¥80		P
29	433000	ｻﾄﾞﾙﾍﾞｰｽ(SCP/SCPE22GLS)新	1	¥3,600		P

分類	ｴｱｰ機器
型式	CA0026 防音ｺﾝﾌﾟﾚｯｻｰSCP/SCPE-22GLS 圧縮機ﾕﾆｯﾄ（新）

図番	品目コード	品目名	数	定価	備考	区分
30	432761N	ｱﾀﾞﾌﾟﾀﾎﾙﾀﾞ(GB220)	1	¥5,160		P
31	432762	ｼﾞｮｲﾝﾄ1/2PTF×3/8PFM	1	¥2,160		P
32	432758	中間ﾊﾟｲﾌﾟｾｯﾄ(SCP22GL)	1	¥42,240		P
33	432760	ｻﾄﾞﾙﾊﾞﾝﾄﾞ(SCP22GL)	3	¥60		P
34	432768	耐熱ｼｰﾄ(1t×20w×75L)(SCP22GL)	3	¥360		P
35	830815	六角穴付ﾎﾞﾙﾄM8×15	3	¥120		P

※お手数ですが、ご注文の際は、コードNoと品名を明記くださいますよう、お願い致します。
※品目数が複数の場合、定価欄は単価になります。
※品目コードのないものは、お問い合わせください。

精和産業株式会社　本社/東京都江東区大島5-12-7 TEL:03-3638-6911 FAX:03-3638-6921
配送センター/静岡県浜松市中央区大久保町1348 TEL:053-485-6181 FAX:053-485-6180