分類	ｴｱｰ機器
型式	PA0068 ｴｽｺﾝ　付属品（SC-15/22/22M）

図番	品目コード	品目名	数	定価	備考	区分
	PA0068		1			
01	231910	ｴｽｺﾝｵｲﾙ(1L缶) 青	1	¥2,000		A
02	429009N	ｼﾞｪｯﾄｵｲﾗｰ(JC-GP)	1	¥1,800		P

※お手数ですが、ご注文の際は、コードNoと品名を明記くださいますよう、お願い致します。
※品目数が複数の場合、定価欄は単価になります。
※品目コードのないものは、お問い合わせください。

精和産業株式会社　本社/東京都江東区大島5-12-7 TEL:03-3638-6911 FAX:03-3638-6921
配送センター/静岡県浜松市中央区大久保町1348 TEL:053-485-6181 FAX:053-485-6180

分類	ｴｱｰ機器
型式	CA0015 ｺﾝﾌﾟﾚｯｻｰ SC-22GM/GMS　全体図

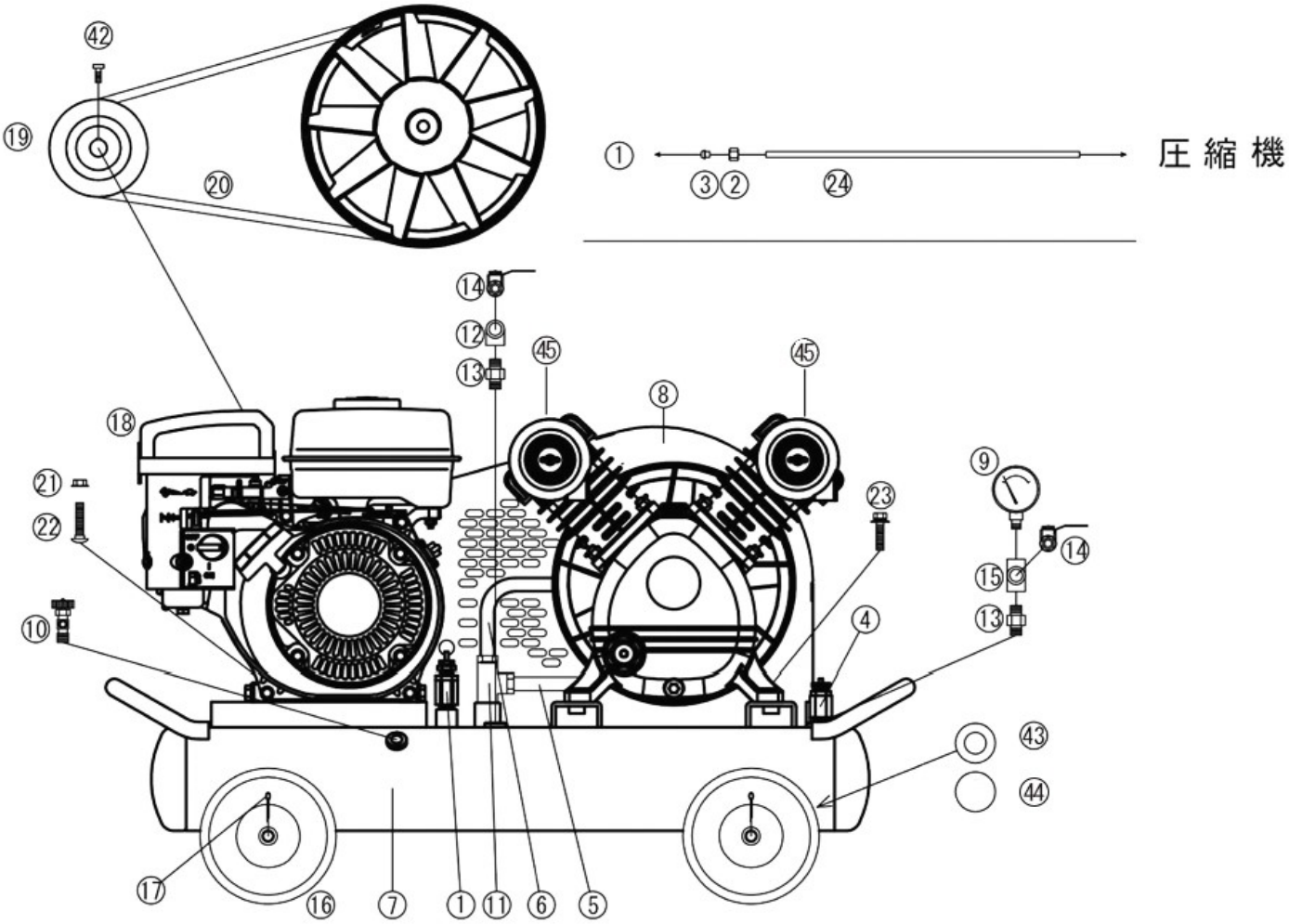

精和産業株式会社　本社/東京都江東区大島5-12-7 TEL:03-3638-6911 FAX:03-3638-6921
配送センター/静岡県浜松市中央区大久保町1348 TEL:053-485-6181 FAX:053-485-6180

分類	ｴｱｰ機器
型式	CA0015 ｺﾝﾌﾟﾚｯｻｰSC-22GR/GRS　ﾊﾟｲﾛｯﾄ弁セット

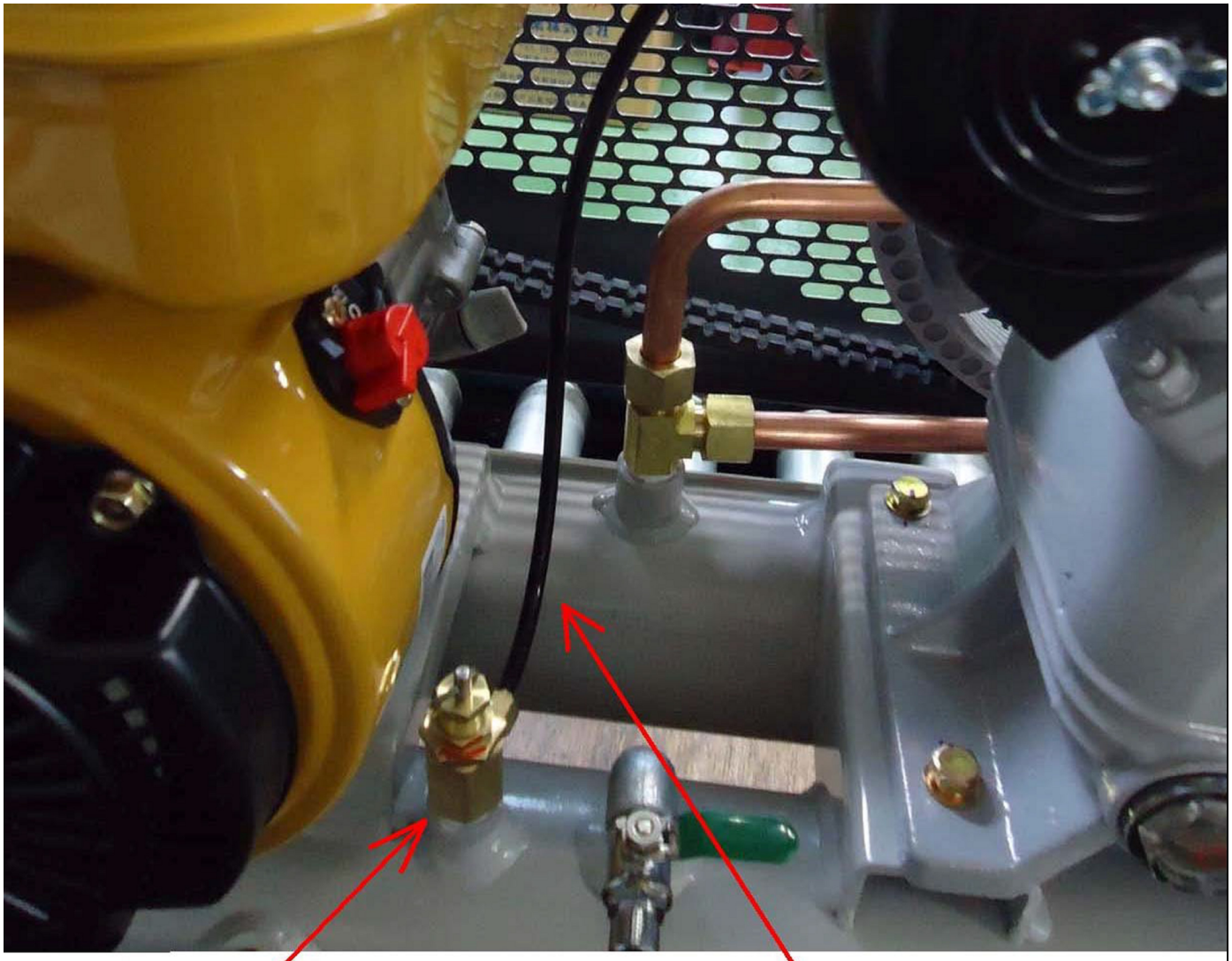

1 パイロット弁セット　　24　ﾁｭｰﾌﾞ Φ6 x 345mm

精和産業株式会社　本社/東京都江東区大島5-12-7 TEL:03-3638-6911 FAX:03-3638-6921
配送センター/静岡県浜松市中央区大久保町1348 TEL:053-485-6181 FAX:053-485-6180

分類	ｴｱｰ機器
型式	CA0015 ｺﾝﾌﾟﾚｯｻｰ SC-22GM/GMS 全体図

図番	品目コード	品目名	数	定価	備考	区分
01	432378	ﾊﾟｲﾛｯﾄ弁ｾｯﾄ(SC全)	1	¥7,200		P
02	432395	黄銅ﾅｯﾄ N6(SC全)	1	¥120		P
03	432396	黄銅ｽﾘｰﾌﾞ4A20-2600(SC全)	1	¥120		P
04	432400	安全弁ｾｯﾄ(SC全)	1	¥4,200		P
05	432221	中間ﾊﾟｲﾌﾟL(長)(SC22GR)	1	¥9,000		P
06	432222	中間ﾊﾟｲﾌﾟR(短)(SC22GR)	1	¥9,000		P
07	432223	ｴｱｰﾀﾝｸASSY(SC22GR)	1	¥97,200		P
08	432418	ﾍﾞﾙﾄｶﾊﾞｰ(SC22GLL)	1	¥17,040		P
09	432420A	圧力計15K(1/4下ﾈｼﾞφ50)(22GLL)	1	¥3,360		P
10	432421	ﾄﾞﾚﾝﾊﾞﾙﾌﾞ(SC全)	1	¥840		P
11	432424	ｻｰﾋﾞｽﾃｨｰ35×15×1/2(SC22,33)	1	¥7,800		P
12	432426	ｴﾙﾎﾞ1/4PTF×1/4PTF(低圧)(22GLL)	1	¥600		P
13	432429	六角ﾆｯﾌﾟﾙ1/4(低圧)(SC22GLL)	2	¥600		P
14	435226	ﾎﾞｰﾙﾊﾞﾙﾌﾞ(ｺｯｸ付)(ATH2,3,SC,DP)	2	¥2,640		P
15	432427	三方ﾁｰｽﾞ1/4(低圧)(SC22GLL)	1	¥960		P
16	432410	車輪DS-H01(SC15,22,33GL,JC100,140GL)	4	¥1,440	赤	P
16	432736	車輪(φ150)(DPN)	4	¥2,400	ｼﾙﾊﾞｰ（旧）	P
17	877420	割ﾋﾟﾝM4×20(SC15,22,33GL)	4	¥60		P
18	701945	GB181PN-100(三菱)(22GM/GMS)	1	¥93,600		P
19	431519	ｴﾝｼﾞﾝﾌﾟｰﾘｰ(SC22GR,GRS)	1	¥12,000		P
20	800051R	VﾍﾞﾙﾄA-51R(22GR.GRS.SC22M-10-60)	2	¥2,600		P
21	851008	ﾌﾗﾝｼﾞ付六角ﾅｯﾄM8	4	¥120		P
22	432428	角根丸頭ﾎﾞﾙﾄ8×40(SC15,22,33GL	4	¥110		P
23	840835K	ﾊﾞﾈ､平座金付六角ﾎﾞﾙﾄM8×35	4	¥120		P
24	432339	ﾁｭｰﾌﾞφ6×345L(SC22GR)ｱﾝﾛｰﾀﾞｰ部	1	¥320		P
42	830616	六角穴付ﾎﾞﾙﾄM6×16	1	¥120		P
43	860012	平座金M12	4	¥60		P
44	432220	ｷｬｽﾀｰｶﾗｰ(SC22GR)	4	¥360		P
45	432257	ｴｱｰﾌｨﾙﾀｰｾｯﾄ(SC22GR)	2	¥3,600	PE30 圧縮機（旧）	P
45	432274	ｴｱｰﾌｨﾙﾀｰｾｯﾄ(SC22GR)(黒色)	2	¥3,600	PUE30 圧縮機（新）	P

※お手数ですが、ご注文の際は、コードNoと品名を明記くださいますよう、お願い致します。
※品目数が複数の場合、定価欄は単価になります。
※品目コードのないものは、お問い合わせください。

分類	ｴｱｰ機器
型式	132220 SC-22GR(ｵｲﾙ付)
部分	CA0012 ｺﾝﾌﾟﾚｯｻｰSC-22GR PE30 圧縮機 （旧）

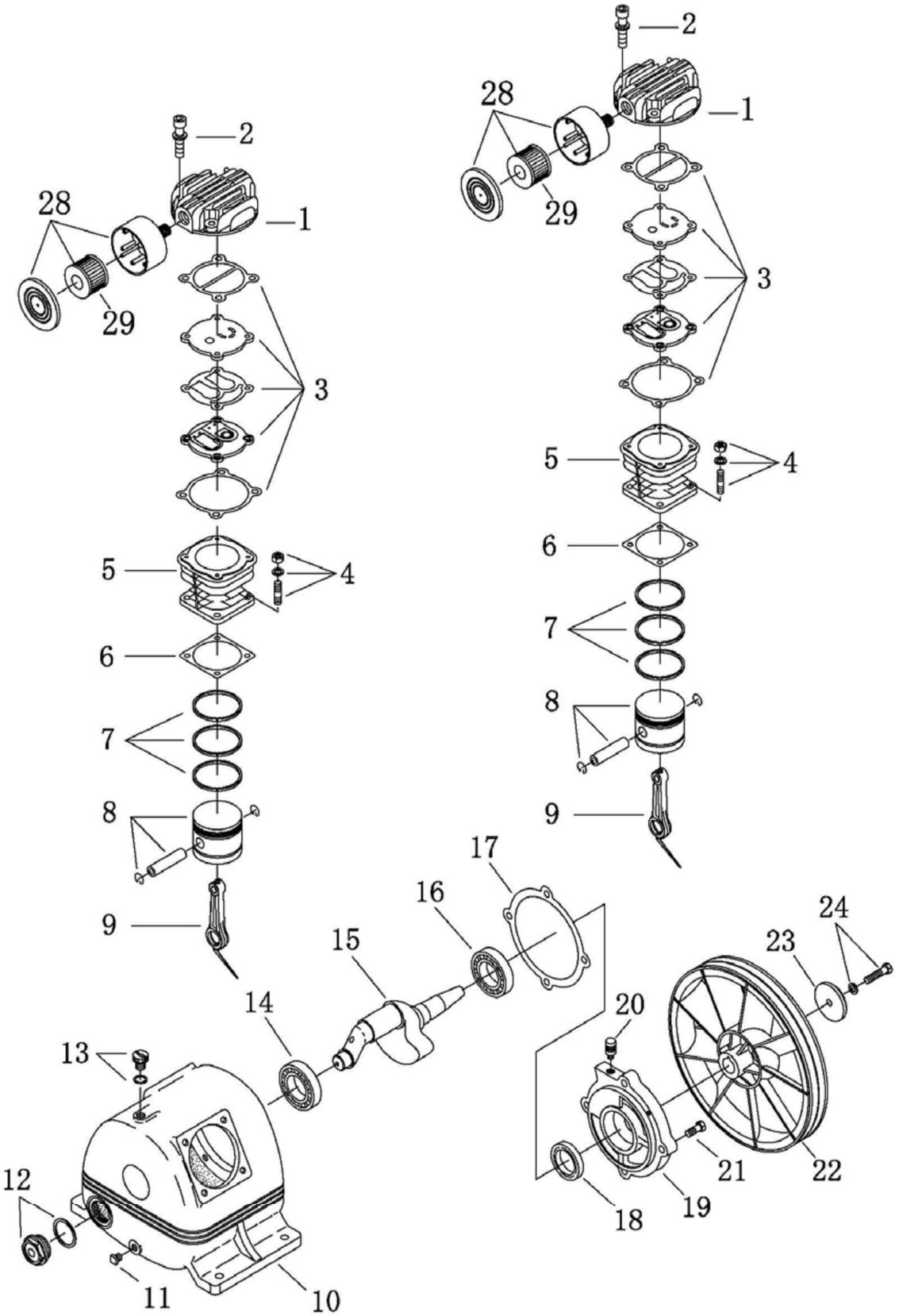

精和産業株式会社　本社/東京都江東区大島5-12-7 TEL:03-3638-6911 FAX:03-3638-6921
配送センター/静岡県浜松市中央区大久保町1348 TEL:053-485-6181 FAX:053-485-6180

分類	ｴｱｰ機器
型式	132220 SC-22GR(ｵｲﾙ付)
部分	CA0012 ｺﾝﾌﾟﾚｯｻｰSC-22GR PE30 圧縮機 （旧）

図番	品目コード	品目名	数	定価	備考	区分
	CA0012		1			
01	432230N	ﾘﾝﾀﾞｰﾍｯﾄﾞ(新ﾀｲﾌﾟ)(SC22GR)	2	¥6,600		P
02	432231	ｼﾘﾝﾀﾞｰﾍｯﾄﾞﾎﾞﾙﾄ(SC22GR)	8	¥110		P
03	432232	弁ｾｯﾄ(SC22GR)	2	¥5,400		P
04	432233	ｼﾘﾝﾀﾞｰﾎﾞﾙﾄｾｯﾄ(SC22GR)	8	¥240		P
05	432234N	ｼﾘﾝﾀﾞｰ(新ﾀｲﾌﾟ)(SC22GR)	2	¥6,600		P
06	432235	ｼﾘﾝﾀﾞｰｶﾞｽｹｯﾄ(SC22GR)	2	¥240		P
07	432236	ﾋﾟｽﾄﾝﾘﾝｸﾞｾｯﾄ(SC22GR)	2	¥2,640		P
08	432237	ﾋﾟｽﾄﾝｾｯﾄ(SC22GR)	2	¥7,800		P
09	432238	ｺﾝﾛｯﾄﾞｾｯﾄ(SC22GR)	2	¥3,360		P
10	432239	ｸﾗﾝｸｹｰｽ(SC22GR)	1	¥18,000		P
11	432240	ｵｲﾙﾄﾞﾚﾝﾌﾟﾗｸﾞ(SC22GR)	1	¥170		P
12	432241	ｵｲﾙｻｲﾄｹﾞｰｼﾞｾｯﾄ(SC22GR)	1	¥3,000		P
13	432242	給油口ﾌﾟﾗｸﾞｾｯﾄ(SC22GR)	1	¥340		P
14	432243	ﾍﾞｱﾘﾝｸﾞ(SC22GR)	1	¥1,800		P
15	432244	ｸﾗﾝｸｼｬﾌﾄ(SC22GR)	1	¥9,240		P
16	432245	ﾍﾞｱﾘﾝｸﾞ(SC22GR)	1	¥2,400		P
17	432246	ｸﾗﾝｸｹｰｽｶﾊﾞｰｶｽｹｯﾄ(SC22GR)	1	¥360		P
18	432247	ｵｲﾙｼｰﾙ(SC22GR)	1	¥360		P
19	432248	ｸﾗﾝｸｹｰｽｶﾊﾞｰ(SC22GR)	1	¥5,400		P
20	432249	ﾌﾞﾚｽｶﾊﾞｰ(SC22GR)(黄)	1	¥600	旧	P
20	432249A	ﾌﾞﾚｽｶﾊﾞｰ(SC22GR)(黒)	1	¥600	新	P
21	432250	ｸﾗﾝｸｹｰｽｶﾊﾞｰﾎﾞﾙﾄ(SC22GR)	4	¥170		P
22	432251	ﾎﾟﾝﾌﾟﾌﾟｰﾘｰ(SC22GR)	1		手配品	P
23	432252	ﾌﾟｰﾘｰ座金(SC22GR)	1		手配品	P
24	432253	ﾌﾟｰﾘｰﾎﾞﾙﾄｾｯﾄ(SC22GR)	1		手配品	P
28	432257	ｴｱｰﾌｨﾙﾀｰｾｯﾄ(SC22GR)	2	¥3,600		P
29	432258	ｴｱｰﾌｨﾙﾀｰのみ(SC22GR)	2	¥2,400		P

※お手数ですが、ご注文の際は、コードNoと品名を明記くださいますよう、お願い致します。
※品目数が複数の場合、定価欄は単価になります。
※品目コードのないものは、お問い合わせください。

分類	ｴｱｰ機器
型式	132220 SC-22GR/GRS, 22GM/GMS(ｵｲﾙ付)
部分	CA0013 ｺﾝﾌﾟﾚｯｻｰSC-22GR/GRS, 22GM/GMS PUE30 圧縮機 （新）

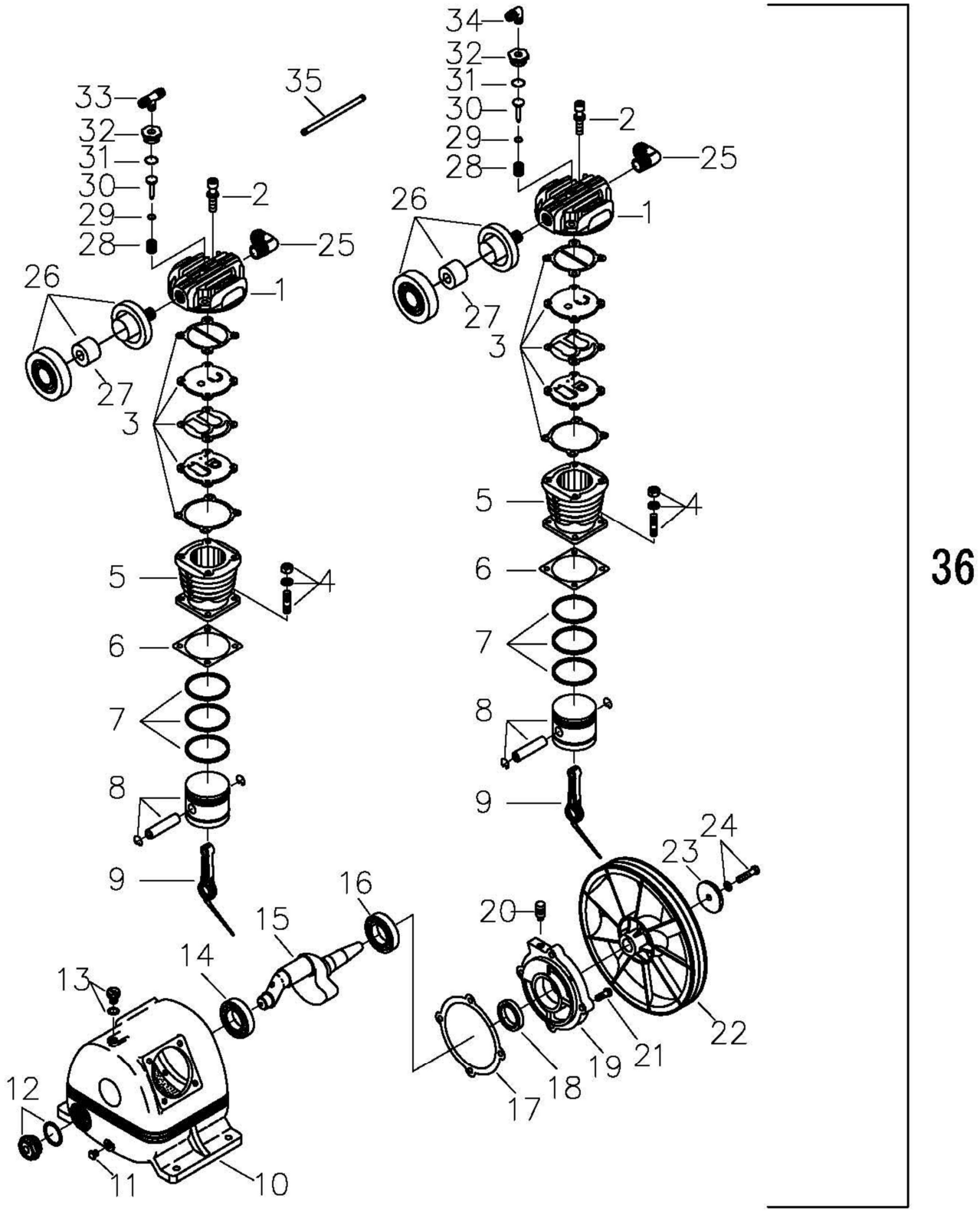

精和産業株式会社　本社/東京都江東区大島5-12-7 TEL:03-3638-6911 FAX:03-3638-6921
配送センター/静岡県浜松市中央区大久保町1348 TEL:053-485-6181 FAX:053-485-6180

分類	ｴｱｰ機器
型式	132220 SC-22GR/GRS,22GM/GMS(ｵｲﾙ付)
部分	CA0013 ｺﾝﾌﾟﾚｯｻｰSC-22GR/GRS,22GM/GMS PUE30 圧縮機 （新）

図番	品目コード	品目名	数	定価	備考	区分
	CA0013		1			
01	432230N	ｼﾘﾝﾀﾞｰﾍｯﾄﾞ(新ﾀｲﾌﾟ)(SC22GR)	2	¥6,600		P
02	432231	ｼﾘﾝﾀﾞｰﾍｯﾄﾞﾎﾞﾙﾄ(SC22GR)	8	¥110		P
03	432232	弁ｾｯﾄ(SC22GR)	2	¥5,400		P
04	432233	ｼﾘﾝﾀﾞｰﾎﾞﾙﾄｾｯﾄ(SC22GR)	8	¥240		P
05	432234N	ｼﾘﾝﾀﾞｰ(新ﾀｲﾌﾟ)(SC22GR)	2	¥6,600		P
06	432235	ｼﾘﾝﾀﾞｰｶﾞｽｹｯﾄ(SC22GR)	2	¥240		P
07	432236	ﾋﾟｽﾄﾝﾘﾝｸﾞｾｯﾄ(SC22GR)	2	¥2,640		P
08	432237	ﾋﾟｽﾄﾝｾｯﾄ(SC22GR)	2	¥7,800		P
09	432238	ｺﾝﾛｯﾄﾞｾｯﾄ(SC22GR)	2	¥3,360		P
10	432239	ｸﾗﾝｸｹｰｽ(SC22GR)	1	¥18,000		P
11	432240	ｵｲﾙﾄﾞﾚﾝﾌﾟﾗｸﾞ(SC22GR)	1	¥170		P
12	432241	ｵｲﾙｻｲﾄｹﾞｰｼﾞｾｯﾄ(SC22GR)	1	¥3,000		P
13	432242	給油口ﾌﾟﾗｸﾞｾｯﾄ(SC22GR)	1	¥340		P
14	432243	ﾍﾞｱﾘﾝｸﾞ(SC22GR)	1	¥1,800		P
15	432244	ｸﾗﾝｸｼｬﾌﾄ(SC22GR)	1	¥9,240		P
16	432245	ﾍﾞｱﾘﾝｸﾞ(SC22GR)	1	¥2,400		P
17	432246	ｸﾗﾝｸｹｰｽｶﾊﾞｰｶｽｹｯﾄ(SC22GR)	1	¥360		P
18	432247	ｵｲﾙｼｰﾙ(SC22GR)	1	¥360		P
19	432248	ｸﾗﾝｸｹｰｽｶﾊﾞｰ(SC22GR)	1	¥5,400		P
20	432249	ﾌﾞﾚｽｶﾊﾞｰ(SC22GR)(黄)	1	¥600	旧	P
20	432249A	ﾌﾞﾚｽｶﾊﾞｰ(SC22GR)(黒)	1	¥600	新	P
21	432250	ｸﾗﾝｸｹｰｽｶﾊﾞｰﾎﾞﾙﾄ(SC22GR)	4	¥170		P
22	432251	ﾎﾟﾝﾌﾟﾌﾟｰﾘｰ(SC22GR)	1		手配品	P
23	432252	ﾌﾟｰﾘｰ座金(SC22GR)	1		手配品	P
24	432253	ﾌﾟｰﾘｰﾎﾞﾙﾄｾｯﾄ(SC22GR)	1		手配品	P
25	432374	ｴﾙﾎﾞGL2型15×1/2(SC全)	2	¥4,440		P
26	432274	ｴｱｰﾌｨﾙﾀｰｾｯﾄ(SC22GR)(黒色)	2	¥3,600		P
27	432275	ｴｱｰﾌｨﾙﾀｰのみ(SC22GR)(白)(黒色用)	2	¥540		P
28	432259	ｱﾝﾛｰﾀﾞｰｽﾌﾟﾘﾝｸﾞ(SC22GR)	2	¥320		P
29	432260	Oﾘﾝｸﾞ(SC22GR)	2	¥240		P
30	432261	ｱﾝﾛｰﾀﾞｰﾋﾟｽﾄﾝ(SC22GR)	2	¥2,160		P
31	432262	Oﾘﾝｸﾞ(SC22GR)	2	¥900		P

分類	ｴｱｰ機器
型式	132220 SC-22GR/GRS,22GM/GMS(ｵｲﾙ付)
部分	CA0013 ｺﾝﾌﾟﾚｯｻｰSC-22GR/GRS,22GM/GMS PUE30 圧縮機 （新）

図番	品目コード	品目名	数	定価	備考	区分
32	432263	ｱﾝﾛｰﾀﾞｰﾅｯﾄ(SC22GR)	2	¥480		P
33	432372	ﾁｭｰﾌﾞ継手4A03-2602(SC22,33)	1	¥780		P
34	432371	ﾁｭｰﾌﾞ継手4A02-2602(SC全)	1	¥600		P
35	432376	ﾁｭｰﾌﾞφ6×360L(SC22GR,GRS)ﾎﾟﾝﾌﾟ上部	1	¥580		P
36	432224	圧縮機ｾｯﾄ(SC22GR)	1	¥108,000	1-24,26-32 含む	P

※お手数ですが、ご注文の際は、コードNoと品名を明記くださいますよう、お願い致します。
※品目数が複数の場合、定価欄は単価になります。
※品目コードのないものは、お問い合わせください。

分類	ｴｱｰ機器
型式	CA0015 ｺﾝﾌﾟﾚｯｻｰ SC-22GMS ｽﾛｰﾀﾞｳﾝ

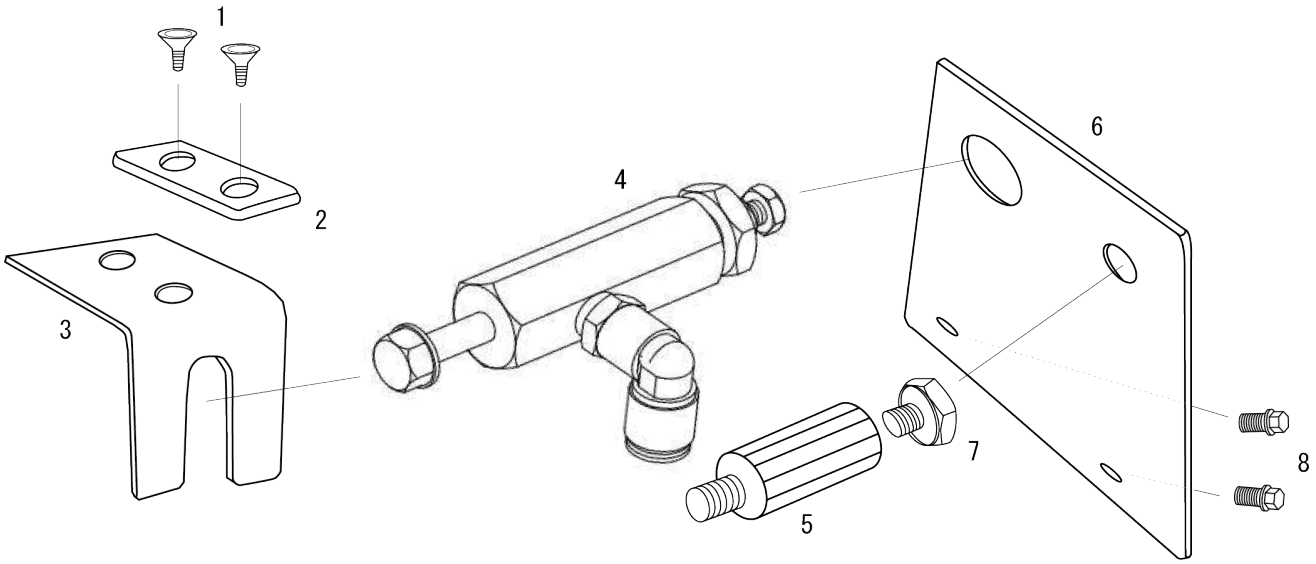

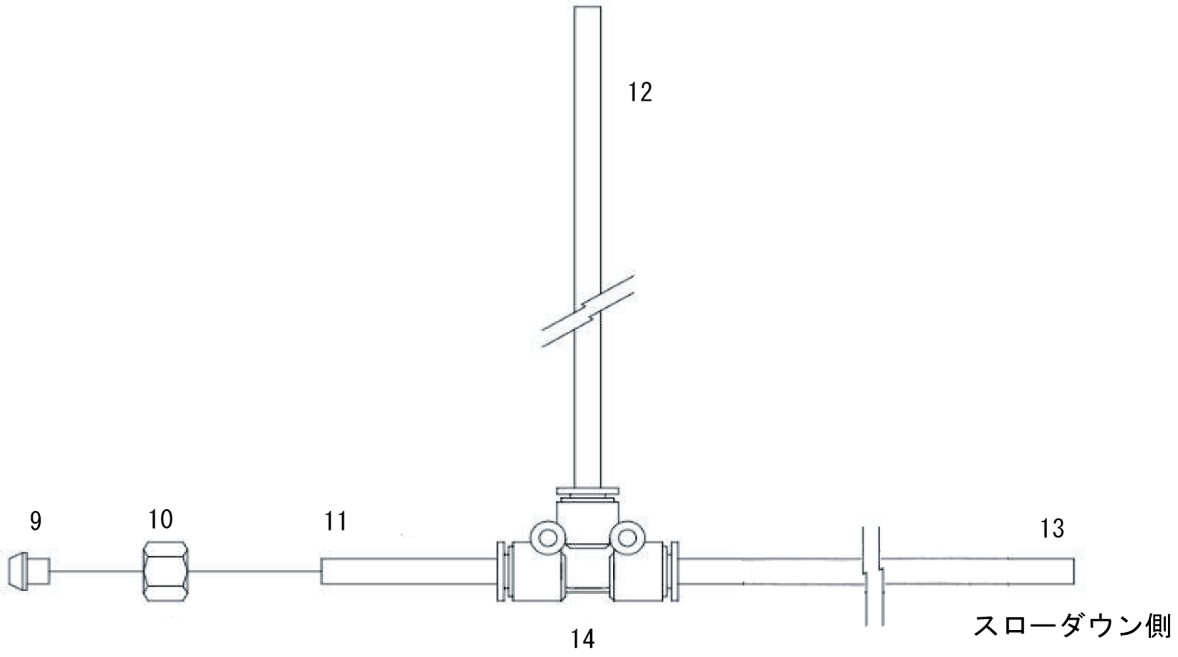

精和産業株式会社　本社/東京都江東区大島5-12-7 TEL:03-3638-6911 FAX:03-3638-6921
配送センター/静岡県浜松市中央区大久保町1348 TEL:053-485-6181 FAX:053-485-6180

分類	ｴｱｰ機器
型式	CA0015 ｺﾝﾌﾟﾚｯｻｰ SC-22GMS ｽﾛｰﾀﾞｳﾝ

図番	品目コード	品目名	数	定価	備考	区分
	CA0015	ｺﾝﾌﾟﾚｯｻｰ SC-22GMS ｽﾛｰﾀﾞｳﾝ装置	1			
01	802308	十字穴付皿小ﾈｼﾞ M3×8	2	¥60		P
02	432281	ｶﾞﾊﾞﾅｽﾃｰ2 (SC22GM)	1	¥2,280		P
03	432280	ｶﾞﾊﾞﾅｽﾃｰ1 (SC22GM)	1	¥1,800		P
04	433437	ｽﾛｰﾀﾞｳﾝ装置ｾｯﾄ(SCP.E22GLS)	1	¥6,480		P
05	432283	ｽﾛｰﾀﾞｳﾝ取付ｽﾍﾟｰｻｰ (SC22GM)	1			P
06	432282	ｽﾛｰﾀﾞｳﾝ取付ｽﾃｰ (SC22GM)	1	¥1,680		P
07	829630A	ﾌﾗﾝｼﾞ付六角ﾎﾞﾙﾄM6×30 (白)	1	¥40		P
08	829512	ﾌﾗﾝｼﾞ付六角ﾎﾞﾙﾄM5×12 (白)	2	¥60		P
09	432396	黄銅ｽﾘｰﾌﾞ4A20-2600(SC全)	1	¥120		P
10	432395	黄銅ﾅｯﾄ N6(SC全)	1	¥120		P
11	432377C	ﾁｭｰﾌﾞ φ6×40L(黒) (GRS)	1	¥30		P
12	432377A	ﾁｭｰﾌﾞ φ6×300L(黒) (GRS)	1	¥150		P
13	432377B	ﾁｭｰﾌﾞ φ6×250L(黒) (GRS)	1	¥100		P
14	432372	ﾁｭｰﾌﾞ継手	1	¥780		P

※お手数ですが、ご注文の際は、コードNoと品名を明記くださいますよう、お願い致します。
※品目数が複数の場合、定価欄は単価になります。
※品目コードのないものは、お問い合わせください。