分類	ｴｱｰ機器
型式	PA0068 ｴｽｺﾝ　付属品（SC-15/22/22M）

図番	品目コード	品目名	数	定価	備考	区分
	PA0068		1			
01	231910	ｴｽｺﾝｵｲﾙ(1L缶) 青	1	¥2,000		A
02	429009N	ｼﾞｪｯﾄｵｲﾗｰ(JC-GP)	1	¥1,800		P

※お手数ですが、ご注文の際は、コードNoと品名を明記くださいますよう、お願い致します。
※品目数が複数の場合、定価欄は単価になります。
※品目コードのないものは、お問い合わせください。

精和産業株式会社　本社/東京都江東区大島5-12-7 TEL:03-3638-6911 FAX:03-3638-6921
配送センター/静岡県浜松市中央区大久保町1348 TEL:053-485-6181 FAX:053-485-6180

分類	ｴｱｰ機器
型式	CA0025 ｺﾝﾌﾟﾚｯｻｰ SC-15GM/GMS 本体

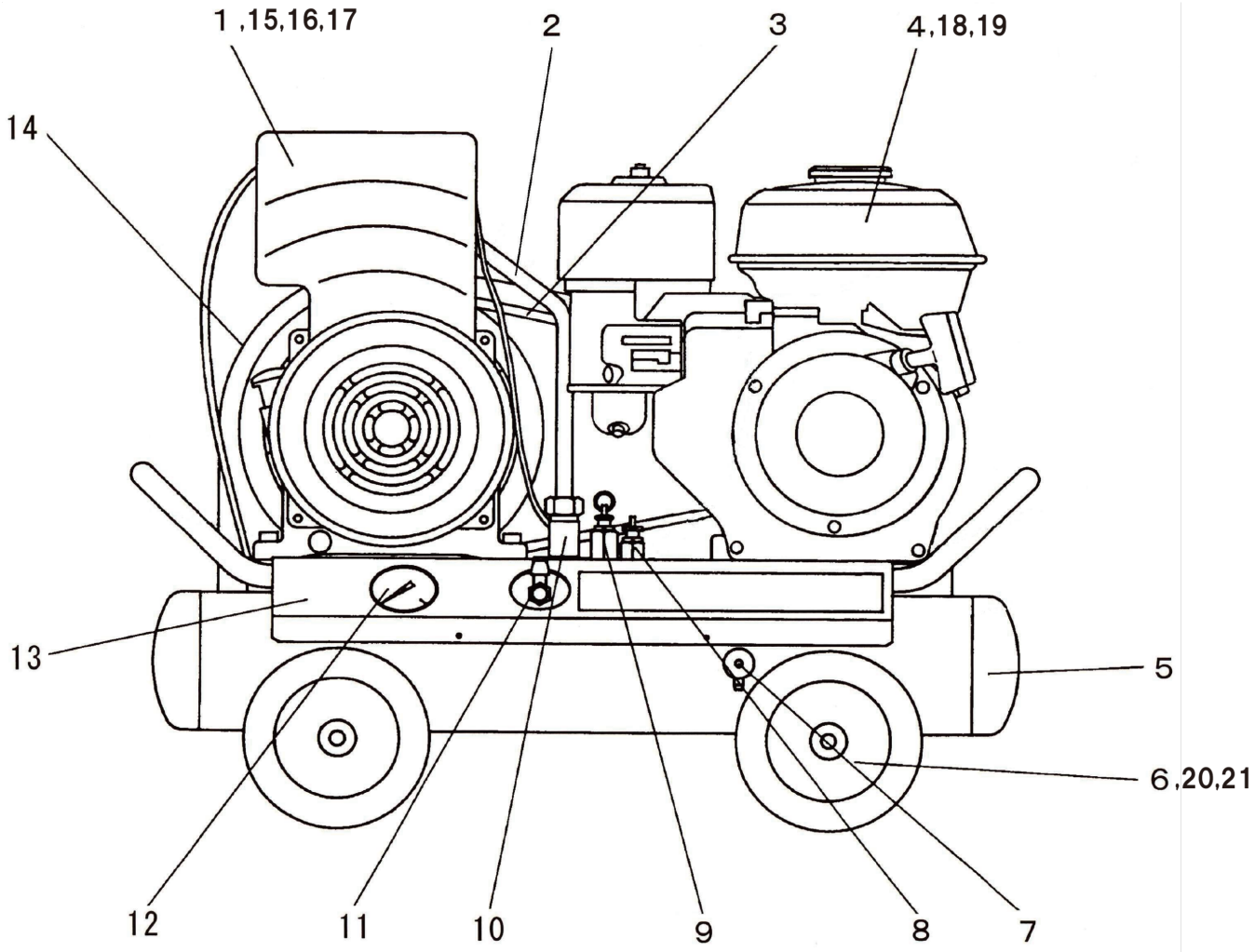

精和産業株式会社　本社/東京都江東区大島5-12-7 TEL:03-3638-6911 FAX:03-3638-6921
配送センター/静岡県浜松市中央区大久保町1348 TEL:053-485-6181 FAX:053-485-6180

分類	ｴｱｰ機器
型式	CA0025 ｺﾝﾌﾟﾚｯｻｰ SC-15GM/GMS 本体

図番	品目コード	品目名	数	定価	備考	区分
01	431621A	S型ﾎﾟﾝﾌﾟｾｯﾄ(SC15)	1	¥132,000		P
02	431618	中間ﾊﾟｲﾌﾟ(SC15GL)	1	¥4,320		P
03	800049	Vﾍﾞﾙﾄ A-49(SC15GL)	1	¥1,560		P
04	701946	GB131PN-109(三菱)(15GM/GMS)	1	¥84,000		P
05	431611	ｴｱｰﾀﾝｸASSY(SC15GL)	1	¥69,600		P
06	432410	車輪DS-H01(SC15,22,33GL,JC100,140GL)	4	¥1,440		P
07	432421	ﾄﾞﾚﾝﾊﾞﾙﾌﾞ(SC全)	1	¥840		P
08	432400	安全弁ｾｯﾄ(SC全)	1	¥4,200		P
09	432378	ﾊﾟｲﾛｯﾄ弁ｾｯﾄ(SC全)	1	¥7,200		P
10	431620	銅管用喰込継手φ15×1/2(SC15GL)	1	¥3,600	袋ﾅｯﾄ/ｽﾘｰﾌﾞ 含む	P
11	435226	ﾎﾞｰﾙﾊﾞﾙﾌﾞ(ｺｯｸ付)(ATH2,3,SC,DP)	1	¥2,640		P
12	432420	圧力計15K(1/8後ﾈｼﾞφ50)(SC全)	1	¥2,640		P
13	431615R	ﾀﾝｸｶﾊﾞｰ(SC15GR)	1	¥7,200		P
14	431616	ﾍﾞﾙﾄｶﾊﾞｰ(SC15GL)	1	¥16,800		P
15	432374	ｴﾙﾎﾞ GL2型15×1/2(SC全)	1	¥4,440	3-4含む	P
16	431620B	銅管用袋ﾅｯﾄM22×1.5	1	¥960		P
17	431620A	銅管用スリーブ15	1	¥960		P
18	431612	ｴﾝｼﾞﾝﾌﾟｰﾘｰ(SC15GL)	1	¥6,480		P
19	830616	六角穴付ﾎﾞﾙﾄM6×16	1	¥120		P
20	860012	平座金M12	4	¥60		P
21	877420	割ﾋﾟﾝM4×20(SC15,22,33GL)	4	¥60		P

※お手数ですが、ご注文の際は、コードNoと品名を明記くださいますよう、お願い致します。
※品目数が複数の場合、定価欄は単価になります。
※品目コードのないものは、お問い合わせください。

分類	ｴｱｰ機器
型式	CA0025 ｺﾝﾌﾟﾚｯｻｰ SC-15GM/GMS　圧縮機

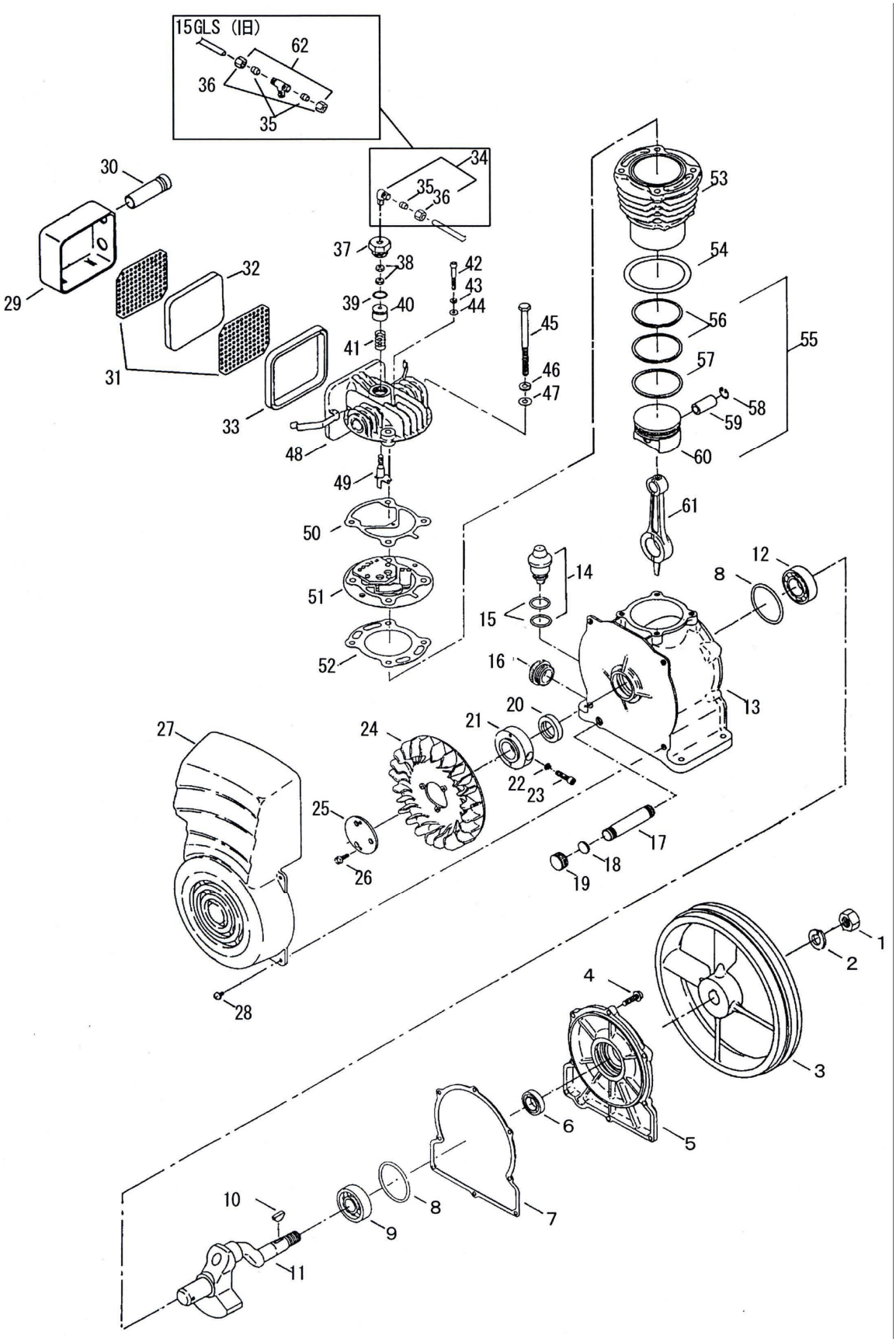

精和産業株式会社　本社/東京都江東区大島5-12-7 TEL:03-3638-6911 FAX:03-3638-6921
配送センター/静岡県浜松市中央区大久保町1348 TEL:053-485-6181 FAX:053-485-6180

分類	ｴｱｰ機器
型式	CA0025 ｺﾝﾌﾟﾚｯｻｰ SC-15GM/GMS 圧縮機

図番	品目コード	品目名	数	定価	備考	区分
	CA0002		1			
01	850016P	六角ﾅｯﾄM16(P1.5)	1	¥180		P
02	862016	ﾊﾞﾈ座金M16	1	¥60		P
03	431602	ﾌﾗｲﾎｲﾙﾌﾟｰﾘｰ(SC15GL)	1	¥15,840		P
04	829625A	ﾌﾗﾝｼﾞ付六角ﾎﾞﾙﾄ M6×25(白)	8	¥200		P
05	431607	ｶﾊﾞｰｸﾗﾝｸｹｰｽ(SC15GL)	1	¥7,200		P
06	895305	ｵｲﾙｼｰﾙAE1013A4(SC15GL)	1	¥660		P
07	431608	ｶﾞｽｹｯﾄ(ｸﾗﾝｸｹｰｽ)(SC15GL)	1	¥960		P
08	880052	OﾘﾝｸﾞP-52 (旧)	2	¥600		P
08	880052G	OﾘﾝｸﾞP-52 (新) (67G06)	2	¥600		P
09	896304A	ﾎﾞｰﾙﾍﾞｱﾘﾝｸﾞ6304(SC15GL,GLS)	1	¥1,800		P
10	431605	半月ｷｰ5×19(SC15GL)	1	¥270		P
11	431600	◆ｸﾗﾝｸ(SC15GL)	1	¥13,200		P
12	896205A	ﾎﾞｰﾙﾍﾞｱﾘﾝｸﾞ6205	1	¥1,080		P
13	431606	ｸﾗﾝｸｹｰｽ(SC15GL)	1	¥18,000		P
14	432332	ﾌﾞﾘｰｻﾞｰ弁ｾｯﾄ(SC15,22GL,DL)	1	¥2,400	15含	P
15	880021	OﾘﾝｸﾞP-21	2	¥480		P
16	432336	ｵｲﾙｹﾞｰｼﾞOG309(SC全)	1	¥1,680		P
17	432325	ﾄﾞﾚﾝﾊﾟｲﾌﾟ(SC全)	1	¥1,080		P
18	432327	ﾄﾞﾚﾝﾊﾟｯｷﾝ(SC全)	1	¥80		P
19	432326	ﾄﾞﾚﾝｷｬｯﾌﾟ(SC全)	1	¥1,200		P
20	895304	ｵｲﾙｼｰﾙAE1314A0(SC全)	1	¥660		P
21	431603	冷却ﾌｧﾝ取付ﾌﾗﾝｼﾞ(SC15GL)	1	¥3,000		P
22	862006	ﾊﾞﾈ座金M6	1	¥60		P
23	830625	六角穴付ﾎﾞﾙﾄM6×25	1	¥120		P
24	431622	ｸｰﾘﾝｸﾞﾌｧﾝ(SC15GL,GLS)	1	¥2,880		P
25	431604	ﾌｧﾝ取付金具(SC15GL)	1	¥1,590		P
26	829515	ﾌﾗﾝｼﾞ付六角ﾎﾞﾙﾄM5×15	2	¥120		P
27	431609	ﾌｧﾝｼｭﾗｳﾄﾞ(SC15GL)	1	¥12,000		P
28	801510	ﾊﾞﾈ､平座金付ﾅﾍﾞ小ﾈｼﾞM5×10	4	¥120		P
29	432356	ｲﾝﾃｰｸｻｲﾚﾝｻｰ(ﾚﾌﾄ)(SC全)	1	¥2,160		P
30	432365	吸入ﾊﾟｲﾌﾟ(SC全)	2	¥480		P
31	432358	ﾌｨﾙﾀｰ押え(SC15,22,33GL)	2	¥540		P
32	432362	ｴｱｰﾌｲﾙﾀｰ(SC全)	1	¥240		P
33	432366	ｻｲﾚﾝｻﾊﾟｯｷﾝ(SC全)	1	¥1,140		P
34	432371	ﾁｭｰﾌﾞ継手4A02-2602(SC全)	1	¥600	15ＧＬ 35-36含	P
35	432396	黄銅ｽﾘｰﾌﾞ4A20-2600(SC全)	1	¥120	GLS旧→2ヶ	P
36	432395	黄銅ﾅｯﾄ N6(SC全)	1	¥120	GLS旧→2ヶ	P
37	432361	ｱﾝﾛｰﾀﾞｰﾌﾟﾗｸﾞ(SC全)	1	¥840		P

分類	ｴｱｰ機器
型式	CA0025 ｺﾝﾌﾟﾚｯｻｰ SC-15GM/GMS 圧縮機

図番	品目コード	品目名	数	定価	備考	区分
38	850106	六角ﾅｯﾄM6(SUS)	2	¥120		P
39	880015S	Oﾘﾝｸﾞ P-15(ﾊﾞｲﾄﾝ)	1	¥360		P
40	432360	ｱﾝﾛﾀﾞｰﾋﾟｽﾄﾝ(SC全)	1	¥1,080		P
41	432363	ｱﾝﾛｰﾀﾞｰｽﾌﾟﾘﾝｸﾞ(SC全)	1	¥150		P
42	830540K	六角穴付ﾎﾞﾙﾄM5×40(ｸﾛﾒｰﾄ)	1	¥120		P
43	862005K	ﾊﾞﾈ座金M5(ｸﾛﾒｰﾄ)	1	¥60		P
44	860005K	平座金M5(ｸﾛﾒｰﾄ)	1	¥60		P
45	841115	ﾊﾞﾈ、平座金付六角ﾎﾞﾙﾄM8×115	4	¥240		P
46	862008K	ﾊﾞﾈ座金M8(ｸﾛﾒｰﾄ)	4	¥120		P
47	860008K	→860008 平座金M8(ｸﾛﾒｰﾄ)	4	¥120		P
48	432398	ﾍｯﾄﾞｶﾊﾞｰｾｯﾄ(ﾚﾌﾄ)(SC全)	1	¥6,840		P
49	432359	ｱﾝﾛｰﾀﾞｰﾌﾟﾗﾝｼﾞｬ(SC全)	1	¥3,960		P
50	432368	ｶﾞｽｹｯﾄ(ﾍｯﾄﾞｶﾊﾞｰ)(SC全)	1	¥270		P
51	432349	弁ｾｯﾄ(SC15,22,33GL,DL,DWL)	1	¥19,200		P
52	432367	ｶﾞｽｹｯﾄ(ｼﾘﾝﾀﾞｰﾍｯﾄ)(SC全)	1	¥270		P
53	432342	ｼﾘﾝﾀﾞｰ(SC全)	1	¥15,600		P
54	432345	ｶﾞｽｹｯﾄ(ｼﾘﾝﾀﾞｰ)(SC全)	1	¥360		P
55	432340	ﾋﾟｽﾄﾝｾｯﾄ(SC全)	1	¥13,200	56-60含	P
56	432346	ﾋﾟｽﾄﾝﾘﾝｸﾞ1(SC全)	2	¥960		P
57	432348	ｵｲﾙﾘﾝｸﾞ(平×2,波×1)(SC全)	1	¥960		P
58	432344	ﾋﾟｽﾄﾝﾋﾟﾝｸﾘｯﾌﾟ(SC全)	2	¥270		P
59	432343	ﾋﾟｽﾄﾝﾋﾟﾝ(SC全)	1	¥960		P
60	432341	◆ﾋﾟｽﾄﾝ(SC15,22,33GL)	1	¥9,000		P
61	431601	◆ｺﾝﾛｯﾄﾞ(SC15GL)	1	¥7,200		P
62	432372	ﾁｭｰﾌﾞ継手4A03-2602(SC22,33)	1	¥780	15GLSI旧 35-36含	P

※お手数ですが、ご注文の際は、コードNoと品名を明記くださいますよう、お願い致します。
※品目数が複数の場合、定価欄は単価になります。
※品目コードのないものは、お問い合わせください。

精和産業株式会社　本社/東京都江東区大島5-12-7 TEL:03-3638-6911 FAX:03-3638-6921
配送センター/静岡県浜松市中央区大久保町1348 TEL:053-485-6181 FAX:053-485-6180